Steckdosenleisten 230 V – Übersicht

				Buchse											
				ČSN 16 A	DE 16 A	IEC320 C13 10 A	IEC320 C19 16 A	Zuleitung			Schalter	Kontrolllampe	Blitzschutzsi-cherung	Schutzschalter 2 x 16 A	
Code	Höhe	Breite	Tiefe					Kabel	Stecker						Anmerkung
RAB-PD-X01-A1	1HE	19"	1HE	8 x				2 m 3 x 1,5 mm	CZ-DE universal						
RAB-PD-X03-A1	1HE	19"	1HE	8 x				2m 3 x 1,5 mm	CZ-DE universal						
RAB-PD-X05-A1	1HE	19"	1HE	8 x				2 m 3 x 1,5 mm	CZ-DE universal						
RAB-PD-X07-A1	1HE	19"	1HE	8 x				2 m 3 x 1,5 mm	CZ-DE universal						
RAB-PD-X11-A1	1HE	19"	1HE	7 x				2 m 3 x 1,5 mm	CZ-DE universal						
RAB-PD-X02-A1	1HE	19"	1HE		8 x			2 m 3 x 1,5 mm	CZ-DE universal						
RAB-PD-X04-A1	1HE	19"	1HE		8 x			2 m 3 x 1,5 mm	CZ-DE universal						
RAB-PD-X06-A1	1HE	19"	1HE		8 x			2 m 3 x 1,5 mm	CZ-DE universal						
RAB-PD-X08-A1	1HE	19"	1HE		8 x			2 m 3 x 1,5 mm	CZ-DE universal						
RAB-PD-X12-A1	1HE	19"	1HE		7 x			2 m 3 x 1,5 mm	CZ-DE universal						
RAB-PD-X09-A1	1HE	19"	1HE			14 x		2 m 3 x 1,5 mm	IEC320 C14						
RAB-PD-X10-A1	1HE	19"	1HE			14 x			IEC320 C14						Der IEC320 C14 Stecker befindet sich direkt am Steckdosengehäuse, kabellos
RAB-PD-X51-X1	1274 mm	1HE	1HE	24x				2 m 3 x 2,5 mm	IEC 60309 16A						
RAB-PD-X52-X1	1281 mm	1HE	1HE			20 x	4 x	3 m 3 x 6,0 mm	IEC 60309 32A						Jeder Schutzschalter schützt eine Gruppe, bestehend aus 10 x IEC320 C13 + 4 x IEC320 C19
RAB-PD-X53-X1	1281 mm	1HE	1HE			20 x	4 x	3 m 3 x 6,0 mm	IEC 60309 32A						Jeder Schutzschalter schützt eine Gruppe, bestehend aus 10 x IEC320 C13 (Version gegen Herausziehen) + 4 x IEC320 C19.
RAB-PD-X90-C1	1HE	10"	1HE	4 x				2 m 3 x 1,5 mm	CZ-DE universal						
RAB-PD-X91-C1	1HE	10"	1HE		4 x			2 m 3 x 1,5 mm	CZ-DE universal						

Blitzsicherung – Varistorschutz gegen pulsierende Überspannung

Klassifikation laut Norm:	ČSN EN 61643-11	Typ 3
	IEC 61643-1	Klasse III
	VDE 0675-6	Klasse D

Das Modul schützt die angeschlossenen Komponenten vor pulsierender Überspannung durch den Einsatz von spannungsabhängigen nichtlinearen Widerständen – Varistoren, deren Widerstand mit steigender Spannung sinkt.

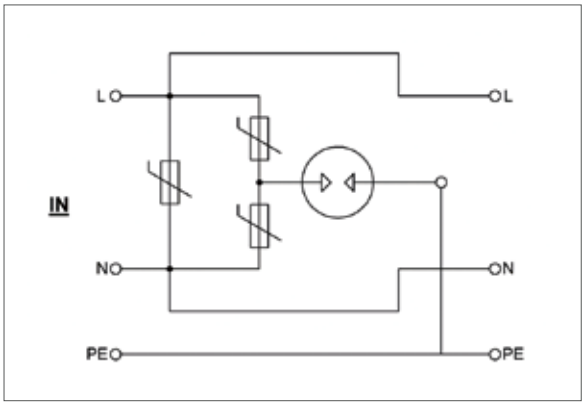

Nennspannung	250 V AC 50/60 Hz
Maximale Dauerbetriebsspannung	300 V AC
Nennentladestrom (8/20µs)	5 kA
Maximaler Entladestrom (8/20 µs)	10 kA
Spannungsschutzpegel (8/20 µs)	< 1000 V
Reaktionszeit	< 25 ns
Maximaler Arbeitsstrom	16 A

RAB-PD-X01-A1

19"-Steckdosenleiste 1 HE, 8-fach laut ČSN-Norm, max. 16 A, Kabel 3 x 1,5 mm, 2 m + Universalstecker CZ-DE max. 16 A, RAL 9005

Beipack

Schrauben M 6 x 16 mit Unterlegscheibe 2x
Käfigmutter M 6 ..... 2x

RAB-PD-X02-A1

19"-Steckdosenleiste 1 HE, 8-fach laut DIN-Norm, max. 16 A, Kabel 3 x 1,5 mm, 2 m + Universalstecker CZ-DE max. 16 A, RAL 9005

Beipack

Schrauben M 6 x 16 mit Unterlegscheibe 2x
Käfigmutter M 6 ..... 2x

RAB-PD-X03-A1

19"-Steckdosenleiste 1 HE, 8-fach laut ČSN-Norm, max. 16 A, Kabel 3 x 1,5 mm, 2 m + Universalstecker CZ-DE max. 16 A, beleuchteter Ein-/Ausschalter mit Abdeckung, RAL 9005

Beipack

Schrauben M 6 x 16 mit Unterlegscheibe 2x
Käfigmutter M 6 ..... 2x

RAB-PD-X04-A1

19"-Steckdosenleiste 1 HE, 8-fach laut DIN-Norm, max. 16 A, Kabel 3 x 1,5 mm, 2 m + Universalstecker CZ-DE max. 16 A, beleuchteter Ein-/Ausschalter mit Abdeckung, RAL 9005

Beipack

Schrauben M 6 x 16 mit Unterlegscheibe 2x
Käfigmutter M 6 ..... 2x

RAB-PD-X05-A1

19"-Steckdosenleiste 1 HE, 8-fach laut ČSN-Norm, max. 16 A, Kabel 3 x 1,5 mm, 2 m + Universalstecker CZ-DE max. 16 A, Kontrolllampe, RAL 9005

Beipack

Schrauben M 6 x 16 mit Unterlegscheibe 2x
Käfigmutter M 6 ..... 2x

RAB-PD-X06-A1

19"-Steckdosenleiste 1 HE, 8-fach laut DIN-Norm, max. 16 A, Kabel 3 x 1,5 mm, 2 m + Universalstecker CZ-DE max. 16 A, Kontrolllampe, RAL 9005

Beipack

Schrauben M 6 x 16 mit Unterlegscheibe 2x
Käfigmutter M 6 ..... 2x

RAB-PD-X07-A1

RAB-PD-X07-A1

19"-Steckdosenleiste 1 HE, 8-fach laut ČSN-Norm, max. 16 A, Kabel 3 x 1,5 mm, 2 m + Universalstecker CZ-DE max. 16 A, Blitzschutzsicherung, RAL 9005

Beipack
Schrauben M 6 x 16 mit Unterlegscheibe 2x
Käfigmutter M 6 ..... 2x

RAB-PD-X08-A1

RAB-PD-X08-A1

19"-Steckdosenleiste 1 HE, 8-fach laut DIN-Norm, max. 16 A, Kabel 3 x 1,5 mm, 2 m + Universalstecker CZ-DE max. 16 A, Blitzschutzsicherung, RAL 9005

Beipack
Schrauben M 6 x 16 mit Unterlegscheibe 2x
Käfigmutter M 6 ..... 2x

RAB-PD-X09-A1

RAB-PD-X09-A1

19"-Steckdosenleiste 1 HE, 14fach IEC320 C13 max. 10A, 3 x 1,5 mm, 2 m Kabel + Stecker IEC320 C14 max. 10 A, Kontrolllampe, RAL 9005

Beipack
Schrauben M 6 x 16 mit Unterlegscheibe 2x
Käfigmutter M 6 ..... 2x

RAB-PD-X10-A1

RAB-PD-X10-A1

19"-Steckdosenleiste 1 HE, 14fach IEC320 C13 max. 10 A, IEC C14 Steckdose max. 10 A, ohne Kabel, RAL 9005

Beipack
Schrauben M 6 x 16 mit Unterlegscheibe 2x
Käfigmutter M 6 ..... 2x

RAB-PD-X11-A1

RAB-PD-X11-A1

19"-7fach-Steckdosenleiste 1HE, laut ČSN, max. 16 A; Kabel 3 x 1,5 mm, 2 m + Universalstecker CZ-DE max. 16 A; Blitzschutzsicherung, beleuchteter Schalter mit Abdeckung; RAL 9005

Beipack
Schrauben M 6 x 16 mit Unterlegscheibe 2x
Käfigmutter M 6 ..... 2x

RAB-PD-X12-A1

RAB-PD-X12-A1

19"-7fach-Steckdosenleiste 1HE, laut DIN, max. 16 A; Kabel 3 x 1,5 mm, 2 m + Universalstecker CZ-DE max. 16 A; Blitzschutzsicherung; beleuchteter Schalter mit Abdeckung; RAL 9005

Beipack
Schrauben M 6 x 16 mit Unterlegscheibe 2x
Käfigmutter M 6 ..... 2x

RAB-PD-X51-X1

RAB-PD-X51-X1

Vertikale Steckdosenleiste, 24 Steckdosen laut ČSN-Norm, max. 16 A, 3 x 2,5 mm, 2 m Kabel + Stecker 16 A IEC 60309, Blitzschutzsicherung, Höhe 1273,5 mm, RAL 9005

Beipack

Schrauben M 6 x 16 mit Unterlegscheibe 2x
Käfigmutter M 6 ..... 2x

RAB-PD-X52-X1

RAB-PD-X52-X1

Vertikale Steckdosenleiste, 20 x IEC320 C13, 4 x IEC320 C19, 2 x 16 A Schutzschalter, 3 x 6,0 mm, 3 m Kabel + Stecker, 32 A, IEC60309, Höhe 1281 mm, RAL 9005

Beipack

Schrauben M 6 x 16 mit Unterlegscheibe 2x
Käfigmutter M 6 ..... 2x

RAB-PD-X53-X1

RAB-PD-X53-X1

Vertikale Steckdosenleiste, 20 x IEC320 C13 Schukosteckdose max. 10 A + 4 x IEC C19 Steckdose max. 16 A (in zwei Gruppen 10 x C13 + 2 x C19), 2 x 16 A Schutzschalter, 3 x 6,0 mm 3 m Kabel + Stecker 32 A IEC60309, Höhe 1281 mm, RAL 9005

Beipack

Schrauben M 6 x 16 mit Unterlegscheibe 2x
Käfigmutter M 6 ..... 2x

RAB-PD-X90-C1

RAB-PD-X90-C1

10"-Steckdosenleiste, 4-fach laut ČSN-Norm, max. 16 A, Kabel 3 x 1,5 mm 2 m + Universalstecker CZ-DE max. 16 A, Kontrolllampe, RAL 9005

Beipack

Schrauben M 6 x 16 mit Unterlegscheibe 2x
Käfigmutter M 6 ..... 2x

RAB-PD-X91-C1

RAB-PD-X91-C1

10"-4fach-Steckdosenleiste lt. DIN, max. 16 A; Kabel 3 x 1,5 mm 2 m + Universalstecker CZ-DE max. 16 A; Kontrolllampe, RAL 9005

Beipack

Schrauben M 6 x 16 mit Unterlegscheibe 2x
Käfigmutter M 6 ..... 2x

Intelligente Steckdosenleisten

Anzahl und Typ der Steckdosen, der Messwerte und das Managementniveau wird jeweils nach Kundenanforderung ausgeführt. Für nähere Informationen kontaktieren Sie bitte Ihren Geschäftspartner. Diese Steckdosenleisten sind vorrangig für eine Montage in den Rahmen der Verteiler RTA/RYA/RDA bestimmt. Je nach Managementtyp können verschiedene elektrische Größen gemessen und beobachtet werden, ggf. auch die Temperatur, Feuchtigkeit usw. Die höheren Versionen der Steckdosenleisten ermöglichen dann auch eine Fernsteuerung der einzelnen Steckdosen bzw. der gesamten Leisten, das Versenden von Berichten sowie weitere Funktionen. Eine Kommunikationsmöglichkeit mittels IP-Protokoll, SNMP, installierter Webschnittstelle und der Möglichkeit einer Integration in Überwachungssysteme ist Standard.

RAX-DR-X11-X1

PDU-Halterung 1 HE (1 Paar) für den Schrankrahmen. Die Halterungen sind für Verteiler der Reihe RTA, RYA, RDA, RDE, RSX, RSX-F bestimmt.

RAX-DR-X12-X1

PDU-Halterung 2 HE (1 Paar) für den Schrankrahmen. Die Halterungen sind für Verteiler der Reihe RTA, RYA, RDA, RDE, RSX, RSX-F bestimmt.

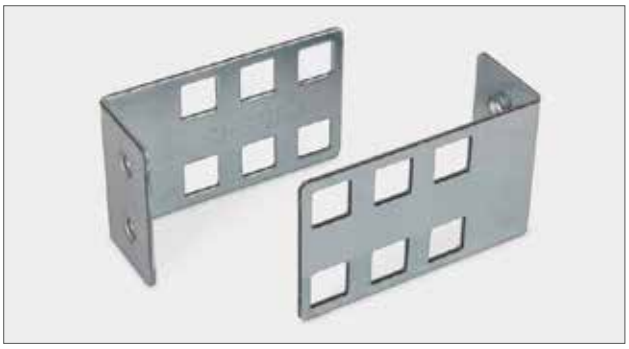

RAX-DR-X13-X1

PDU-Halterung 1 HE (1 Paar) seitlich an den Montageleisten. Die Halterungen sind für Verteiler der Reihe RMA, RZA, RTA-1200, RYA-1200 bestimmt.

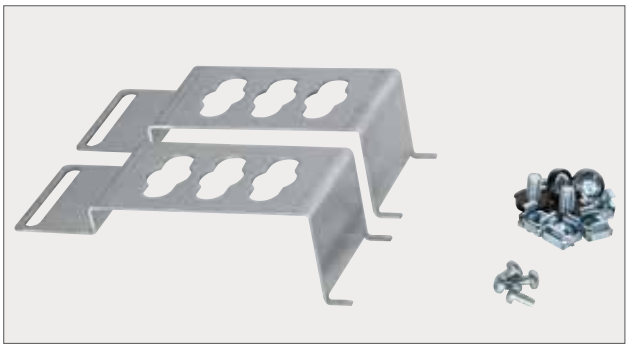

RAX-DR-X17-X1

PDU-Halterung 2 HE (1 Paar) für den Schrankrahmen. Die Halterungen sind für Verteiler der Reihe RTA, RYA, RDA, RDE, RSX, RSX-F bestimmt.