RSX-F

19“-Gestellrahmen für die Installation
in geschützten Räumen, Tragkraft 800 kg

Hohe Stabilität der Konstruktion
Die vertikalen Profilleisten gewährleisten eine hohe Tragkraft und Stabilität des Gestellrahmens.

Sicherung des Profils

Einfache Montage
Detail der Schnellverbindung.

Rollensatz, Nivellierfüße
Vorbereitung für die Montage eines Rollensatzes oder von Nivellierfüßen. Die Nivellierfüße sind im Beipack des Verteilers.

Steckdosenleisten
(optionales Zubehör)

FLEX-Gestellrahmen
Der FLEX-Gestellrahmen wird nur in der zweiteiligen Ausführung geliefert. Der vordere und der hintere Rahmen können für die Installation von unterschiedlich tiefen Komponenten in verschiedenen Abständen positioniert werden.
Es stehen zwei Versionen zur Verfügung.
Das Modell XD8 steht für die Installation von Komponenten mit einer Montagetiefe von 415 bis 715 mm zur Verfügung, das Modell XD2 für Komponenten von 815 bis 1115 mm.

Einteilig 600 x 800							
Typ	A	B	D	E	Gewicht brutto (kg)	Gewicht netto (kg)	Empfohlene Maximallast (kg)
	(mm)						
RSX-27-XD8-CXX-AF	1300	415 - 715	600	800	29	28,5	800
RSX-32-XD8-CXX-AF	1525	415 - 715	600	800	31,5	31	
RSX-37-XD8-CXX-AF	1750	415 - 715	600	800	34	33	
RSX-42-XD8-CXX-AF	1970	415 - 715	600	800	36	35	
RSX-45-XD8-CXX-AF	2105	415 - 715	600	800	37,5	36,5	
RSX-47-XD8-CXX-AF	2194	415 - 715	600	800	38,5	37,5	

Einteilig 600 x 1200							
Typ	A	B	D	E	Gewicht brutto (kg)	Gewicht netto (kg)	Empfohlene Maximallast (kg)
	(mm)						
RSX-27-XD2-CXX-AF	1300	815 - 1115	600	1200	31	30,5	800
RSX-32-XD2-CXX-AF	1525	815 - 1115	600	1200	33,5	33	
RSX-37-XD2-CXX-AF	1750	815 - 1115	600	1200	36	35	
RSX-42-XD2-CXX-AF	1970	815 - 1115	600	1200	38	37	
RSX-45-XD2-CXX-AF	2105	815 - 1115	600	1200	40	39	
RSX-47-XD2-CXX-AF	2194	815 - 1115	600	1200	41	40	

Einfacher Transport

Der Gestellrahmen wird für einen einfachen Transport und die Aufstellung an schlechter zugänglichen Installationsorten in zerlegter Form geliefert.

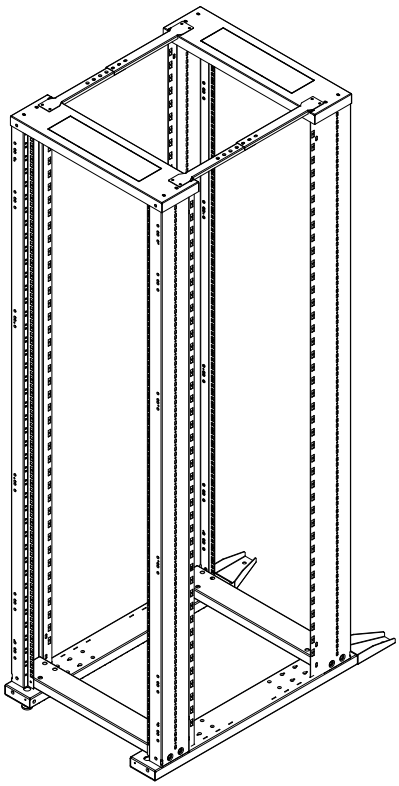

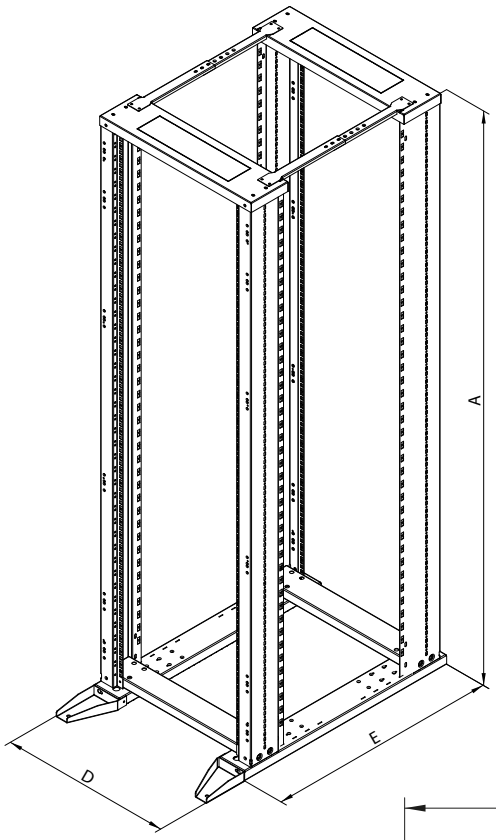

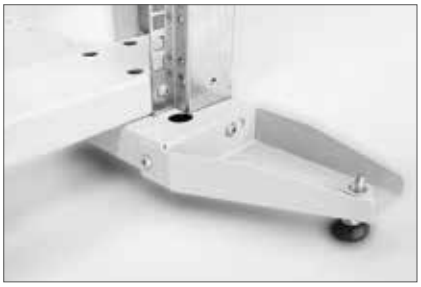

Stabilisierungsset

Der Gestellrahmen wird für einen einfachen Transport und die Aufstellung an schlechter zugänglichen Installationsorten in zerlegter Form geliefert.

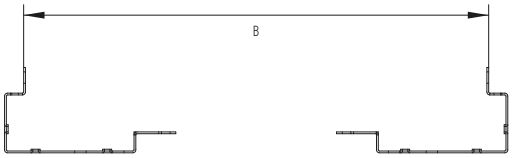

19“-Gestellrahmen RSX-F

Beschreibung, Verwendungszweck

- Die 19“-Gestellrahmen werden für Installationen in dafür vorgesehenen Räumen eingesetzt.
- Sie werden in ein- und zweiteiliger Ausführung gefertigt.
- Aufgrund ihrer höheren Stabilität ist der Einsatz der zweiteiligen Ausführung günstiger.
- Rahmenkonstruktion:
  – zerlegbar
  – verschraubte Metallteile
  – Der 19“-Profilrahmen kann direkt auf dem Boden oder mit Hilfe der Nivellierfüße oder Rollen aufgestellt werden (Rollen sind nicht Bestandteil des Beipacks).
- Die Mindestauftragsdicke beträgt 65 µm.

Betriebsbedingungen

- Einsatzbedingungen:
  – Büroräume
  – Der Gestellrahmen ist nicht für einen Außeneinsatz oder unter Bedingungen bestimmt, die einen negativen Einfluss auf seine Funktion und die der installierten Komponenten haben können (z. Bsp. Umgebung mit Explosionsgefahr oder feuchte und nasse Räume).
- Er ist zu schützen vor:
  – mechanischer Beschädigung
  – unsachgemäßer Behandlung
  – einer anderen als der für den Verteiler vorgesehenen Verwendung
- Unter einer falschen Behandlung versteht man insbesondere:
  – Überlastung (Überschreitung der empfohlenen Maximallast)
  – Installation von Anlagen, die den Betrieb und die Funktionsweise des Verteilers bzw. der installierten Komponenten negativ beeinflussen können
  – Eingriffe in die Verteilerkonstruktion und sein Design

Montage des Verteilers

- Um die empfohlene Maximallast zu gewährleisten, muss die Last gleichmäßig verteilt werden. Eine einseitige oder Punktbelastung des Rahmens ist zu vermeiden.
- Der Gestellrahmen ist auf einem ebenen Untergrund aufzustellen, eventuelle kleine Unebenheiten können mit den Nivellierfüßen ausgeglichen werden.

Umweltschutz

- Alle Teile werden aus wiederverwertbaren Materialien gefertigt. Sie sind nach der Ausmusterung des Gestellrahmens gemäß der geltenden Vorschriften zu entsorgen.

Konformitätserklärung

- Dieses Erzeugnis entspricht vollumfänglich dem ČSN-Standard EN 62208 ed 2:2012.