Aktive Belüftung

RAB-DV-Axx-X1, RAC-DV-Axx-X1

In unserem Sortiment haben wir spezielle Vollblechtüren für die Montage der Belüftungseinheiten RAX-CH-X0x-X3 (zwei, vier oder sechs Ventilatoren pro Lüfterblech) aufgenommen, die für die meisten Standverteiler von TRITON bestimmt sind. Jede Belüftungseinheit verfügt über einen Thermostat, der eine bessere Regulierung der Ableitung der überflüssigen Luft ermöglicht.

Die Montage der Belüftungseinheiten in der Tür ist ähnlich wie bei der Installation im Dach oder Boden des Verteilers. Die Tür ist mit einer Öffnung versehen, in die die Belüftungseinheit eingesetzt und anschließend einfach an vier Punkten befestigt werden kann. Die Einheit wird zudem durch vier selbstschneidende Schrauben gesichert, die die Befestigung verstärken und wodurch die Tür die notwendige Stabilität erhält.

Die Anzahl der Belüftungseinheiten ist durch die Höhe des Verteilers gegeben. Für 15 HE und 18 HE hohe Schränke können eine, in 22 und 27 HE hohe zwei und in Schränke ab 32HE drei Lüfterbleche eingesetzt werden. Die Türen mit den Montageöffnungen für Belüftungseinheiten können durch Eingabe des Buchstaben I für Links- und J für Rechtsanschlag an der 6. Stelle des Bestellcodes bestellt werden, z. Bsp. RMA-15-I66-CAX-A1.

Eine aktiv belüftete Tür ermöglicht die Zufuhr kühlerer Luft zu den Komponenten. Um einen maximalen Belüftungseffekt zu erreichen, empfiehlt sich der Einsatz einer perforierten Rücktür, z. Bsp. RMA-15-I66-CAX-A1-MAA.

RAC-DV-A07-X1

Typ	HE	A (mm)	B (mm)	Öffnungen*
RAx-DV-A01-X1	15	675	600	1
RAx-DV-A02-X1	18	807	600	1
RAx-DV-A03-X1	22	985	600	2
RAx-DV-A04-X1	27	1205	600	2
RAx-DV-A05-X1	32	1430	600	3
RAx-DV-A06-X1	37	1655	600	3
RAx-DV-A07-X1	42	1875	600	3
RAx-DV-A08-X1	45	2010	600	3
RAx-DV-A09-X1	15	675	800	1
RAx-DV-A10-X1	18	807	800	1
RAx-DV-A11-X1	22	985	800	2
RAx-DV-A12-X1	27	1205	800	2
RAx-DV-A13-X1	32	1430	800	3
RAx-DV-A14-X1	37	1655	800	3
RAx-DV-A15-X1	42	1875	800	3
RAx-DV-A16-X1	45	2010	800	3

* Öffnungen für Belüftungseinheiten

RAC-ZP-X21-X1

RAB-ZP-X21-X1, RAC-ZP-X21-X1

Türverblendung für Belüftungseinheiten
(optionales Zubehör – nicht im Lieferumfang)

Schutzgrad der Belüftungseinheit IP5x

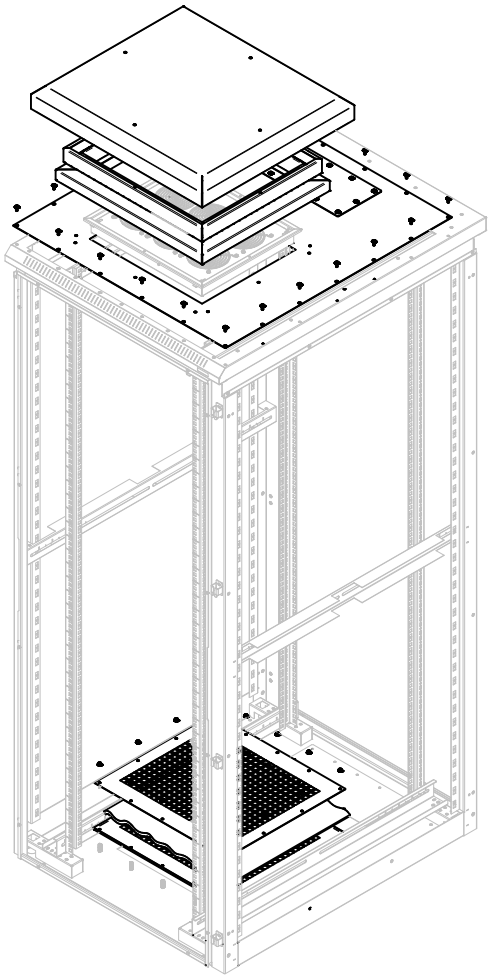

RAC-RV-Xxy-XV, RAB-RV-Xxy-XV

Adapter für die Montage der Belüftungseinheit.

Der Adapter dient als Basis für die Montage einer Triton-Standardbelüftungseinheit in Standverteilern mit hohem Schutzgrad. An diesem Adapter wird anschließend eine IP5x-Abdeckung der Belüftungseinheit montiert. Zusammen mit dem Adapter wird auch ein Filter für den Schrankboden für die Zufuhr sauberer Luft geliefert. Bei einer derartigen Installation empfehlen wir den Einsatz eines Sockels.

Typ	Grundriss (mm)
RAx-RV-X66-XV	600 x 600
RAx-RV-X68-XV	600 x 800
RAx-RV-X61-XV	600 x 1000

Typ	Grundriss (mm)
RAx-RV-X88-XV	800 x 800
RAx-RV-X81-XV	800 x 1000

Für Schränke mit höherem IP-Schutz mit einer Tiefe von 1000 – 1200 mm wird der gleiche Adapter verwendet.

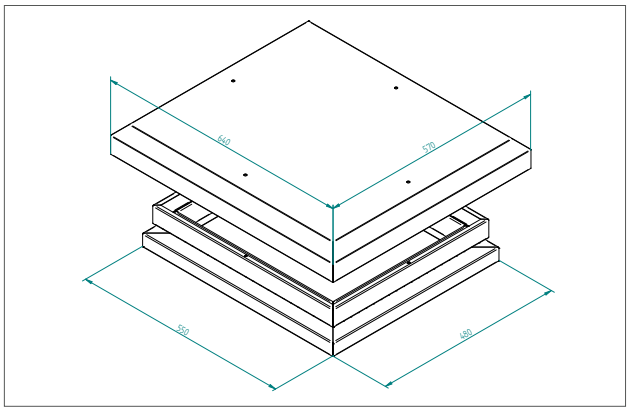

RAB-RV-V66-X1, RAC-RV-V66-X1

IP5x-Abdeckung für Belüftungseinheit.
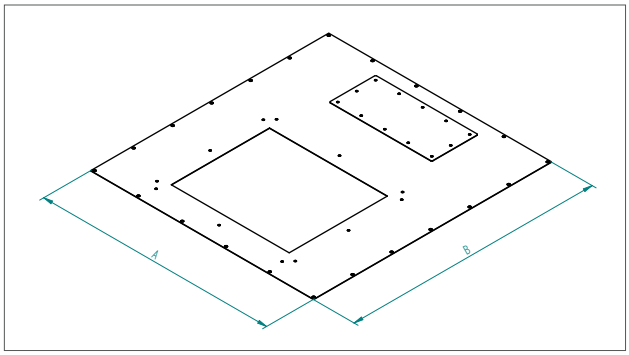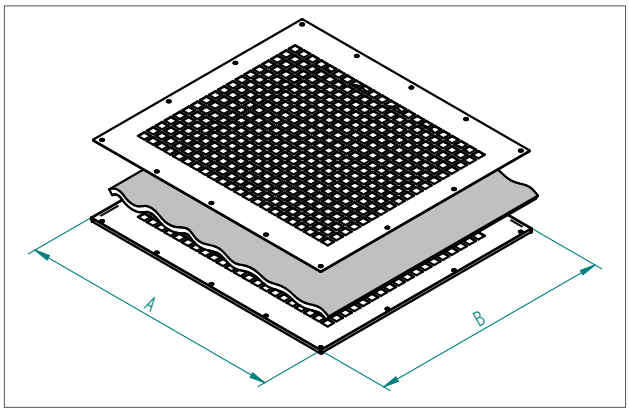
Diese einzigartige Abdeckung ermöglicht, dass die Standardbelüftungseinheiten auch in Verteilern mit hohem Schutzgrad (RIE, RPE, RDE) eingesetzt werden können.
Die Abdeckung verhindert, dass Wasser und Staub in den Verteiler eindringen können (Bei Staub muss der Lüfter in Betrieb sein.). Sie muss unbedingt mit dem entsprechenden Adapter für die Montage einer Belüftungseinheit laut Schrankgrundriss und einer Deckenbelüftungseinheit mit einer Kapazität entsprechend der installierten Komponenten kombiniert werden.