RPE

rozvaděč pro průmyslové aplikace – oddělené sekce,
vhodný k instalaci počítačů, IP54, nosnost 400 kg

Ochrana před prachem a vlhkostí

Rozvaděč RPE je bez perforace, všechny dveře a kryty jsou opatřeny těsněním, které zaručuje ochranu před pronikáním prachu a vlhkosti.

Flexibilní otevírání dveří

Vlastní systém pantů umožňuje otevírání dveří pod úhlem 165°. Dveře lze snadno demontovat a přestavět na otevírání na opačnou stranu.

Pákové zavírání horní a spodní sekce

Vícebodové zamykání rozvaděčů s vysokým krytím spolu s utěsněním dveří vyžaduje použití robustnější kliky.

Nastavitelné vertikální lišty

19" vertikální lišty mohou být plynule nastaveny v libovolné hloubce rozvaděče. To usnadňuje montáž zařízení i organizaci propojovacích kabelů.

Úroveň IP krytí

V čepici a v základně jsou šroubované kryty kabelových vstupů. Speciální záslepka s průchodkami pro kabely je příbalem.

Tři nezávisle uzamykatelné části

Rozvaděč RPE má tři nezávisle uzamykatelné části s rozdílnými klíči.
Horní a spodní oddíl se uzavírá vícebodovými zámky, ve standardním provedení se stejnými klíči.
Střední výsuvná část určená pro klávesnici a myš je osazena 2 kusy jazýčkových zámků Tritón se standardním klíčem.

RPE								
Typ	A	C	D	E	Hmotnost brutto (kg)	Hmotnost netto (kg)	Maximální doporučené zatížení *(s nožičkami nebo podstavcem)*	IP krytí
	(mm)							
RPE-37-A66-CAX-A1	1750	487	600	600	91,8	84,7	400 kg	54
RPE-37-A68-CAX-A1	1750	487	600	800	102,7	96,8	400 kg	54

Výsuvná část pro klávesnici a myš

Kolečka, nivelační nožičky
Příprava pro montáž koleček a nivelačních nožiček. Nivelační nožičky jsou příbalem rozvaděče

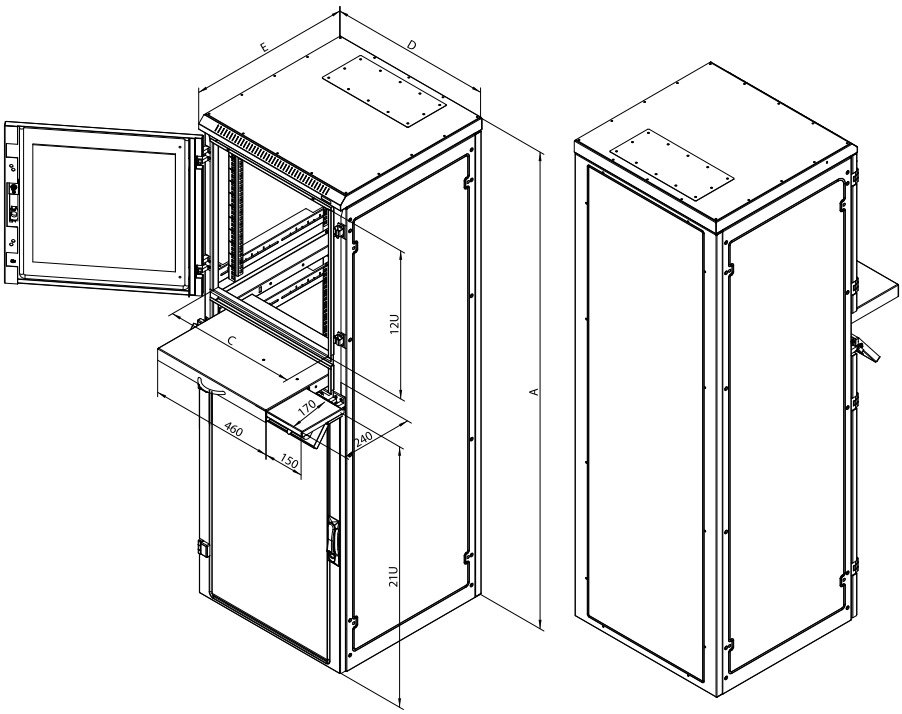

RAC-KL-ETE-X1

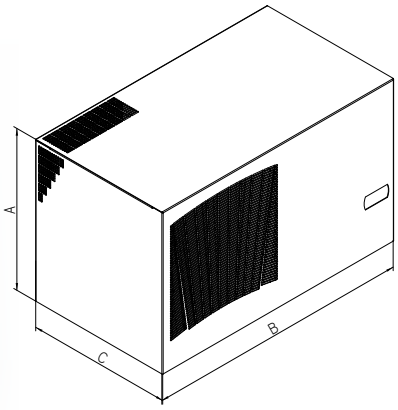

Klimatizace se šířkou 800 mm lze montovat na rozvaděče šířky 800 mm. Při montáži klimatizační jednotky orientované do hloubky rozvaděče lze tyto jednotky použít i na rozvaděče o šířce 600 mm s minimální hloubkou 1000 mm.
Klimatizace se šířkou 600 mm lze montovat na rozvaděče šířky 600 a 800 mm.

RAB-KL-ETE-Yx, RAC-KL-ETE-Yx

Horní chladicí jednotka ETE. Speciálně navržená pro montáž na horní stranu stojanového rozvaděče.

Horní chladící jednotka ETE

Označení výrobku	druh chladiva	chladící výkon (W)	vnější rozměry (A x B x C)	Nastavení rozsahu teplot	Jmenovité napětí (V/Hz)	Objem proudícího vzduchu (m^3/h)	elektrický příkon (W)	Hlučnost (dB)	Hmotnost (kg)
RAx-KL-ETE-Y1	R134a	1400	450 x 600 x 400	elektronický termostat	230/50-60	575	950	58	48
RAx-KL-ETE-Y2	R134a	2000	450 x 600 x 400	elektronický termostat	230/50-60	860	1200	62	51,5
RAx-KL-ETE-Y3	R134a	2700	480 x 800 x 450	elektronický termostat	230/50-60	860	1580	77	74,5
RAx-KL-ETE-Y4	R134a	3800	480 x 800 x 450	elektronický termostat	230/50-60	1450	2000	77	76,5

RAB-RV-Xxx-Xx, RAC-RV-Xxx-Xx

Redukce ke klimatizacím.

Příbal

A: 12 ks šroub M5x12 s integrovanou podložkou, 6 ks šroub M5x12 zápustná hlava, 18 ks gumové těsnění
B: 20 ks šroub M5x12 s integrovanou podložkou, 20 ks gumové těsnění
C: 14 ks šroub M5x12 s integrovanou podložkou, 6 ks šroub M5x12 zápustná hlava, 20 ks gumové těsnění
D: 22 ks M5x12, 22 ks gumové těsnění

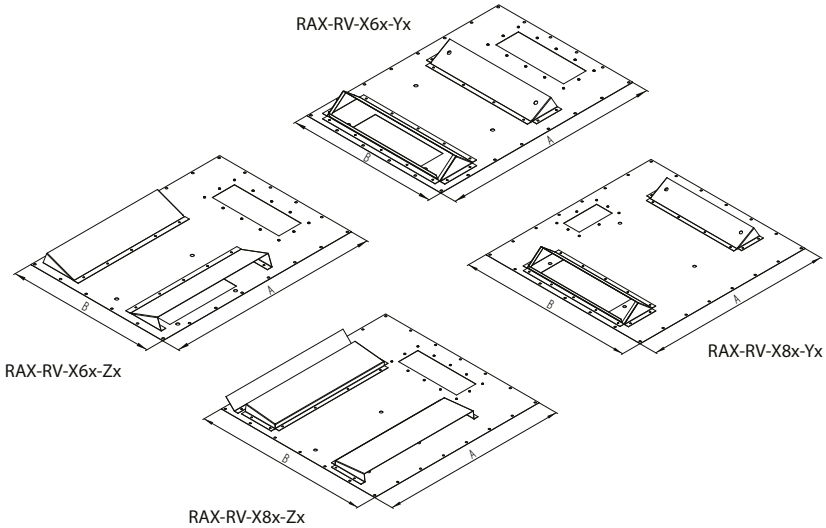

Typy a rozměry redukcí ke klimatizacím

Označení výrobku	A (mm) hloubka rozvaděče	B (mm) šířka rozvaděče	Typ klimatizace	Orientace montáže klimatizace	příbal
RAX-RV-X66-Z6	600	600	Y1, Y2	na šířku	A
RAX-RV-X68-Y6	800	600	Y1, Y2	do hloubky	B
RAX-RV-X68-Z6	800	600	Y1, Y2	na šířku	A
RAX-RV-X86-Z6	800	800	Y1, Y2	do hloubky	B
RAX-RV-X88-Y6	800	800	Y1, Y2	do hloubky	B
RAX-RV-X88-Z6	800	800	Y1, Y2	na šířku	B
RAX-RV-X88-Z8	800	800	Y3, Y4	na šířku	B

IP5x kryt ventilační jednotky

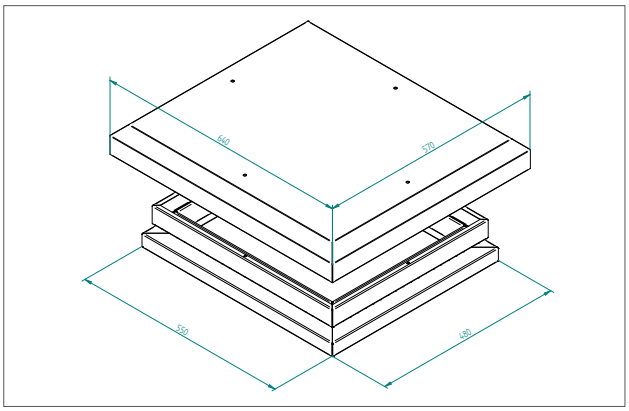

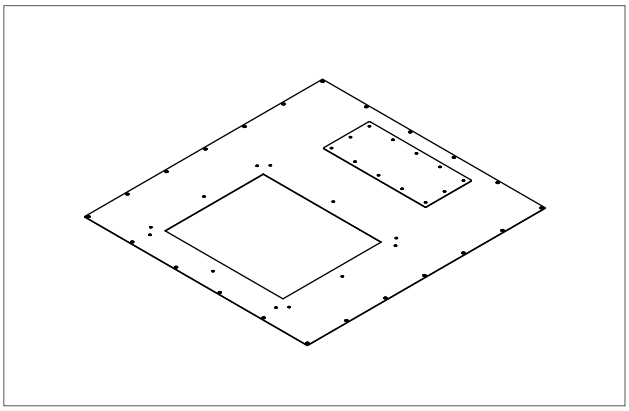

RAB-RV-V66-X1, RAC-RV-V66-X1

IP5x kryt ventilační jednotky.

Unikátní kryt standardní ventilační jednotky umožňuje její použití i na rozvaděčích s vysokým krytím **RPE**.
Kryt zabraňuje pronikání vody a prachu do rozvaděče (prachu pokud je ventilátor v chodu). Je nezbytné ho kombinovat s příslušným Adaptérem pro montáž ventilační jednotky dle půdorysu rozvaděče a stropní ventilační jednotkou s kapacitou podle potřeb instalovaných zařízení.

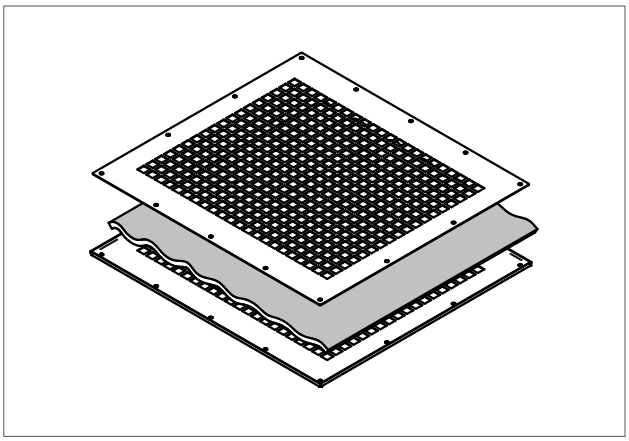

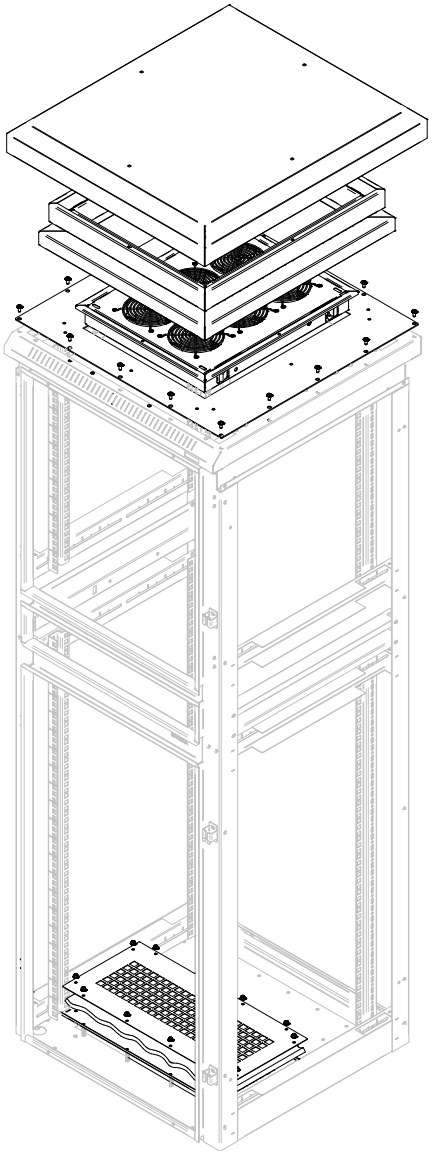

Typ	Půdorys rozvaděče (mm)
RAx-RV-X66-XV	600 x 600
RAx-RV-X68-XV	600 x 800

RAC-RV-Xxy-XV, RAB-RV-Xxy-XV

Adaptér pro montáž ventilační jednotky.

Adaptér slouží jako základna pro montáž standardní stropní ventilační jednotky Triton na stojanové rozvaděče s vysokým krytím. Na tento adaptér následně se montuje IP5x kryt ventilační jednotky. Spolu s adaptérem je dodáván i filtr do základny rozvaděče pro přístup čistého vzduchu. Při použití této sestavy doporučujeme rozvaděč instalovat na podstavec.

Kryt ventilační jednostky

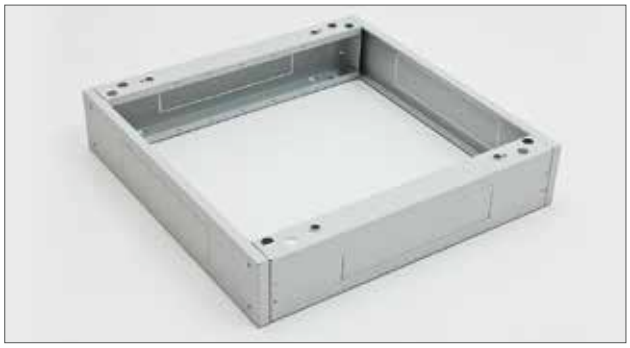

Typ	Rozměr (mm)	Max. doporučené zatížení (kg)
RAx-PO-X66-XD	600 x 600	1900
RAx-PO-X68-XD	600 x 800	1900
RAx-PO-X69-XD	600 x 900	1900
RAx-PO-X61-XD	600 x 1000	1900
RAx-PO-X60-XD	600 x 1100	1900
RAx-PO-X62-XD	600 x 1200	1900
RAx-PO-X86-XD	800 x 600	1900
RAx-PO-X88-XD	800 x 800	1900
RAx-PO-X89-XD	800 x 900	1900
RAx-PO-X81-XD	800 x 1000	1900
RAx-PO-X80-XD	800 x 1100	1900
RAx-PO-X82-XD	800 x 1200	1900

RAB-PO-Xxx-XD, RAC-PO-Xxx-XD

Podstavce jsou plně univerzální, tj. použitelné pro všechny typy stojanových rozvaděčů s výjimkou RSX. Konstrukci tvoří dva podélné boční díly, které odpovídají hloubce rozvaděče, a dva kryty (přední a zadní) s odpovídající šířkou. Podstavce řady XD maji nosnost 1900 kg.

Příbal

- 2x podélný boční díl s prostupem pro kabely (s vylamovacími záslepkami)
- 2x kryt s kabelovými prostupy (s vylamovacími záslepkami)
- 1x kryt s filtrem
- 1x protiprachový kartáč
- 4x šroub M10 x 30
- 4x podložka 10,5
- 8x šroub M5 x 30

Podstavce jsou dodávány v rozmontovaném stavu. Druhý filtr je možno doobjednat a nahradit jím standardně dodávaný kryt s kabelovými prostupy. Podstavec vždy přesně kopíruje půdorysný profil rozvaděče bez ohledu na to, zda je nebo není nainstalován filtr. Podstavce jsou standardně dodávány v šířkách 600 a 800 mm a v hloubkách od 600 do 1200 mm. Výška všech podstavců je 120 mm.

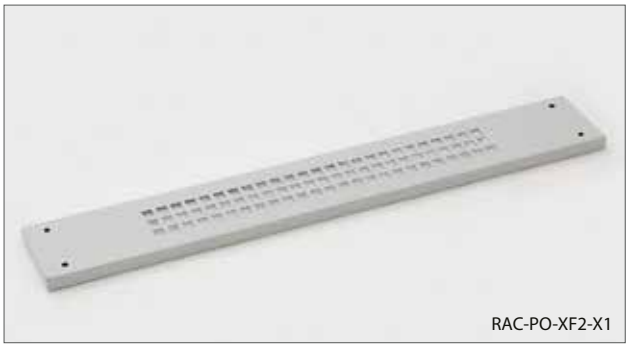

RAC-PO-XF2-X1

Typ	Rozměr – š x v (mm)
RAx-PO-XF1-X1	600 x 120
RAx-PO-XF2-X1	800 x 120

RAB-PO-XFx-X1, RAC-PO-XFx-X1

Filtr pro podstavce.

Příbal

Šroub M5 x 30 ..... 4x

RAB-SS-X01-X1, RAC-SS-X01-X1

Stabilizátory pro stojanové rozvaděče.

Příbal

Šroub M5 x 12 ..... 4x

Pro správné použití volitelného příslušenství jsou důležité následující pokyny:

- instalovat rozvaděč na rovné a dostatečně pevné podlaze
- umístit nejméně 65% zatížení do spodní poloviny výšky rozvaděče
- zajistit rovnoměrné zatížení mezi přední a zadní vertikální lišty
- při pojezdu se zatíženým rozvaděčem dodržet příslušné normy.

Výpočet nosnosti jednoho kolečka:

**celková hmotnost rozvaděče (tj. vlastní hmotnost + instalované příslušenství) / 3 = nosnost jednoho kolečka.*

Nosnosti pojezdových kol platí pro rychlost pojezdu do 4 km/h na rovném a hladkém povrchu při okolní teplotě v rozsahu 10–30 °C.

Všechny rozměry, nosnosti a tolerance odpovídají následujícím normám: EN 12527–12533, DIN 7845.

RAX-MS-X81-X1

Sada koleček pro přímou montáž.

Max. doporučená celková nosnost*:
- **200 kg** pro typ RMA, RZA, RPA, **RPE** šíře 600 mm,
Výška rozvaděče se zvýší o 108 mm.

Sada

Kolečko s brzdou 2x
Kolečko bez brzdy 2x
Šroub M5 x 20 Thorx 16x
Plochá podložka 5,3 ..... 16x

Hloubka rozvaděče (mm)	Šířka rozvaděče (mm)	
	600	800
600	RAX-RK-X66-X1	RAX-RK-X86-X1
800	RAX-RK-X68-X1	RAX-RK-X88-X1
900	RAX-RK-X69-X1	RAX-RK-X89-X1
1000	RAX-RK-X61-X1	RAX-RK-X81-X1
1100	RAX-RK-X60-X1	RAX-RK-X80-X1
1200	RAX-RK-X62-X1	RAX-RK-X82-X1

RAX-RK-Xxx-X1

Kolečka s vyztužujícím rámem.

Kolečka s vyztužujícím rámem pro rozvaděče typu RMA, RZA, RPA, **RPE.** Nutno objednat dle půdorysu rozvaděče.
Max. doporučená celková nosnost*:
- **450 kg** pro typ RMA, RZA, RPA, **RPE**.
Výška rozvaděče se zvýší o 111 mm.

Sada

Kolečko s brzdou 2x
Kolečko bez brzdy 2x
Šroub M5 x 12 Thorx 16x
Šroub M5 x 20 Thorx 16x
Plochá podložka 5,3 ..... 16x
U profil 4x

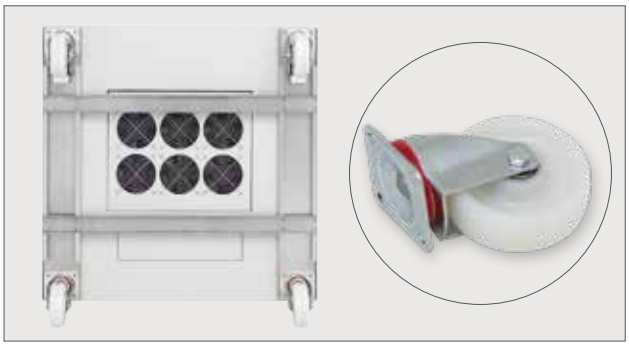

Hloubka rozvaděče (mm)	Šířka rozvaděče (mm)	
	600	800
600	RAX-RK-D66-X1	RAX-RK-D86-X1
800	RAX-RK-D68-X1	RAX-RK-D88-X1
900	RAX-RK-D69-X1	RAX-RK-D89-X1
1000	RAX-RK-D61-X1	RAX-RK-D81-X1
1100	RAX-RK-D60-X1	RAX-RK-D80-X1
1200	RAX-RK-D62-X1	RAX-RK-D82-X1

RAX-RK-Dxx-X1

Kolečka s vyztužujícím rámem.

Kolečka s vyztužujícím rámem pro rozvaděče typu RPA, **RPE.** Nutno objednat dle půdorysu rozvaděče.
Max. doporučená celková nosnost*:
- **500 kg** pro typ RPA, **RPE**,
Výška rozvaděče se zvýší o 158 mm.

Sada

Kolečko s brzdou 2x
Kolečko bez brzdy 2x
Šroub M5 x 12 Thorx 16x
Šroub M5 x 20 Thorx 16x
Plochá podložka 5,3 ..... 16x
U profil 4x

Stojanový rozvaděč RPE

Rozvaděč s krytím IP54 pro průmyslové aplikace - oddělené sekce, vhodný k instalaci počítačů zejména do prašného prostředí.

DETAILY PRODUKTU

Vysoká pevnost konstrukce
RPE má robustní svařovanou konstrukci z materiálu síly 2 mm.

Kabelové vstupy
Kabelový vstup v horní a spodní části o rozměrech 300 x 100 mm je utěsněný záslepkou. Všechny vstupy kabelů musí být náležitě utěsněny zejména proti pronikání prachu a vlhkosti, která by mohla v klimatizovaném prostoru kondenzovat a poškodit zařízení nebo namrzat uvnitř klimatizace a tak ji vyřadit z provozu. V příbalu rozvaděče je jedna vícenásobná kabelová průchodka s vysokým krytím.

Stropní záslepka
Velkoplošná stropní záslepka umožňuje montáž klimatizační jednotky s orientací proudění vzduchu přesně podle potřeby instalovaného zařízení. Instalací klimatizace klesá IP krytí celé sestavy na IP20. Více informací viz. Příslušenství – Aktivní chlazení.

IP54
Rozvaděče řady RPE s vyšším krytím jsou určeny pro ochranu zařízení zejména před škodlivými účinky vody a prachu. Perforace střechy je pouze designová a nijak nesnižuje těsnost rozvaděče. Boční kryty jsou ke skeletu uchyceny šrouby a stejně jako dveře jsou opatřeny pěnovým těsněním. V krytech jsou otvory umožňující spojování rozvaděčů do sestav.

Tři nezávisle uzamykatelné části
Rozvaděč RPE má tři nezávisle uzamykatelné části s rozdílnými klíči. Horní a spodní oddíl se uzavírá vícebodovými zámky, ve standardním provedení se stejnými klíči. Střední výsuvná část určená pro klávesnici a myš je osazena 2 kusy jazýčkových zámků Tritón se standardním klíčem.

Vícebodový zamykací systém
Zámky s posuvnými zamykacími systémy zaručují dokonalé utěsnění dveří proti skeletu rozvaděče. Systém je kompatibilní s klikami a zámky předních světových výrobců včetně elektronických a kódových.

Flexibilní otevírání dveří
Vlastní systém pantů umožňuje otevírání dveří pod úhlem 165°. Dveře lze snadno demontovat a přestavět na otevírání na opačnou stranu.

Nastavitelné vertikální lišty
19“ vertikální lišty mohou být plynule nastaveny v libovolné hloubce rozvaděče. To usnadňuje montáž zařízení i organizaci propojovacích kabelů.

Odnímatelné bočnice a zadní kryt
RPE je rozvaděč se svařovaným skeletem, s odnímatelnými bočnicemi a zadním krytem. Ke skeletu jsou uchyceny bezpečnostními vnořenými šrouby.

Kolečka, nivelační nožičky, podstavec
Rozvaděč lze umístit na nivelační nožičky (součástí příbalu), případně s použitím volitelné výbavy na podstavec, kolečka, nebo vysokozátěžová kolečka s vyztužujícím rámem.

Pospojení
Všechny oddělitelné části jsou vzájemně pospojeny dle požadavků příslušné normy.

VOLITELNÉ PŘÍSLUŠENSTVÍ

RAx-KL-ETE-Yx
Klimatizační jednotky.

RAx-RV-Xxx-xx
Redukce ke klimatizačním jednotkám.

RAx-RV-Xxx-XV
Adaptér pro montáž ventilační jednotky s filtrem IP5X.

RAx-RV-V66-X1
Kryt ventilační jednotky IP5X, montáž na redukci.

POPIS, ÚČEL POUŽITÍ

- 19“ stojanový rozvaděč s krytím IP54.
- Součástí rozvaděče jsou 4 nastavitelné vertikální lišty k instalaci zařízení.
- Konstrukce rozvaděče:
  – ocelový svařovaný skelet s odnímatelnými krycími panely utěsněnými PUR pěnou,
  – dveře jednokřídlé ve variantách celoplechové nebo prosklené s bezpečnostním tvrzeným sklem 4 mm, které jsou pouze na přední straně rozvaděče a jsou utěsněny PUR pěnou a osazeny vícebodovým zámkem.
- Dovolené zatížení jednotlivých dveří je max. 20 kg.
- Minimální tloušťka povrchové úpravy je 65 µm.
- Rozvaděče jsou určené do průmyslového prostředí a vhodné k instalaci počítačů nebo řídících prvků technologických celků.
- Rám rozvaděče a všechny oddělitelné části (boční a zadní kryty, dveře…) jsou pospojeny pomocí propojovacích kabelů, které musí být důkladně připevněny a zasunuty do konektorů po celou dobu užívání rozvaděče.
- Na spodní části rozvaděče je umístěn hlavní zemnící šroub M8.
- Kabelové vstupy umístěné v horní a ve spodní části rozvaděče jsou zajištěny demontovatelnými záslepkami.
- Maximální doporučené statické zatížení rozvaděče je 400 kg s použitím nivelačních nožiček nebo podstavce.

DOPLŇUJÍCÍ INFORMACE

Podmínky provozu

- Provozní prostředí:
  – vnitřní prostředí,
  – rozvaděč není určen pro venkovní instalace a pro instalace v prostředí, které může negativně ovlivnit funkčnost rozvaděče a instalovaného zařízení (například prostředí s nebezpečím výbuchu nebo vlhké a mokré prostředí).
- Nutné chránit před:
  – mechanickým poškozením,
  – nesprávnou manipulací,
  – jiným použitím, než ke kterému je rozvaděč určen.
- Nesprávná manipulace je zejména:
  – přetěžování (překročení maximální doporučené nosnosti),
  – instalace zařízení, která mohou negativně ovlivnit provoz a funkci rozvaděče nebo instalovaného vybavení,
  – zasahování do konstrukce a designu rozvaděče.
- Při použití sady koleček RAX-MS-X81-X1 pro přímou montáž na rozvaděč (výška rozvaděče se zvýší o 108 mm) je nutno dodržet maximální celkovou nosnost 200 kg včetně hmotnosti rozvaděče.
- Při použití sady koleček s vyztužujícím rámem RAX-RK-Xxx-X1 (kolečka RAX-MS-X81-X1 jsou součástí balení) je maximální celková nosnost 450 kg včetně hmotnosti rozvaděče**. Výška rozvaděče se zvýší o 111 mm.
- Pro zaručení stability je nutno instalovat nejméně 65% zatížení do spodní poloviny výšky rozvaděče.
- Při pojezdu se zatíženým rozvaděčem je nutné dodržet příslušné normy*.

Montáž rozvaděče

- Pro zajištění max. doporučené nosnosti a stability je nezbytné, aby bylo zatížení rovnoměrně rozloženo mezi přední a zadní vertikální lišty.
- Rozvaděč je nutno umístit na rovné podlaze a případné drobné nerovnosti vyrovnají nivelační nožičky.

Ochrana prostředí

- Všechny části jsou vyrobeny z recyklovatelných materiálů a po vyřazení rozvaděče je nezbytné s nimi naložit podle platných předpisů.

Osvědčení a shoda

- Tento výrobek plně odpovídá ČSN EN 62208 ed.2:2012(EN 62208:2011).

** Nosnosti pojezdových kol platí pro rychlost pojezdu do 4 km/h na rovném a hladkém povrchu při okolní teplotě v rozsahu 10–30 °C. Všechny rozměry, nosnosti a tolerance odpovídají následujícím normám: EN 12527–12533, DIN 7845.*

*** Celková hmotnost rozvaděče = vlastní hmotnost rozvaděče + instalované příslušenství + instalované technologie. Nosnost jednoho kolečka = Celková hmotnost rozvaděče / 3.*