RPA

rozvaděč pro průmyslové aplikace – oddělené sekce,
vhodný k instalaci počítačů, IP20, nosnost 400 kg

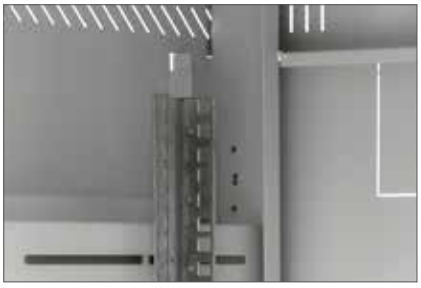

Perforace pro chlazení
Rozvaděč RPA má perforovaný horní kryt a základnu pro přirozený vstup vzduchu. Na střeše rozvaděče je vylamovací záslepka pro ventilační jednotku, kterou je možné je podpořit chlazení instalované technologie.

Flexibilní otevírání dveří
Vlastní systém pantů umožňuje otevírání dveří pod úhlem 165°. Dveře lze snadno demontovat a přestavět na otevírání na opačnou stranu.

Kliky Triton
Vyrábíme vlastní kliky pro stojanové rozvaděče. Výměnou plastového modulu (není příbalem) lze zvolit zámkovou vložku klasickou nebo polocylindrickou.
Patent: PUV 2013-27443

Nastavitelné vertikální lišty
19" vertikální lišty mohou být plynule nastaveny v libovolné hloubce rozvaděče. To usnadňuje montáž zařízení i organizaci propojovacích kabelů.

RPA s krytím IP20
má perforaci v základně a horním dílu včetně kabelových vstupů a přípravu pro ventilační jednotku.

Tři nezávisle uzamykatelné části
Rozvaděč RPA má tři nezávisle uzamykatelné části. Horní a spodní oddíl se zamyká pákovým zámkem Tritón, střední výsuvná část určená pro klávesnici a myš má jednobodový jazýčkový zámek. Všechny sekce mají ve standardním provedení stejný klíč.

RPA								
Typ	A	C	D	E	Hmotnost brutto (kg)	Hmotnost netto (kg)	Maximální doporučené zatížení *(s nožičkami nebo podstavcem)*	IP krytí
	(mm)							
RPA-37-A66-CAX-A1	1750	487	600	600	75,6	68,5	400 kg	20
RPA-37-A68-CAX-A1	1750	487	600	800	83,6	77,8	400 kg	20

Výsuvná část pro klávesnici a myš

Kolečka, nivelační nožičky
Příprava pro montáž koleček a nivelačních nožiček. Nivelační nožičky jsou příbalem rozvaděče.

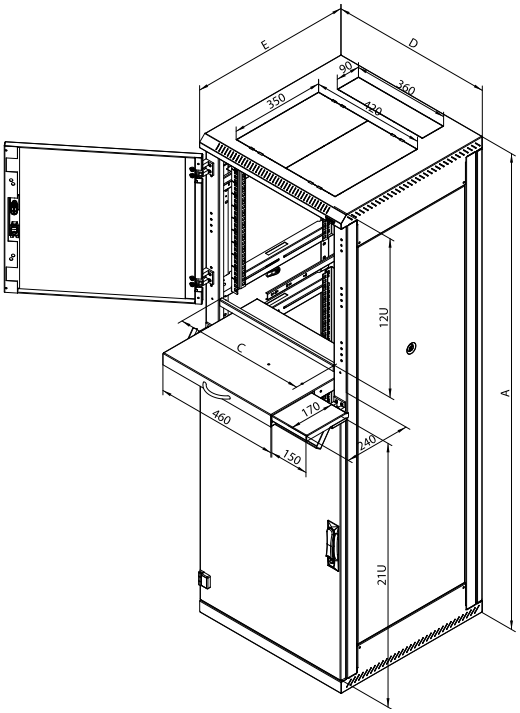

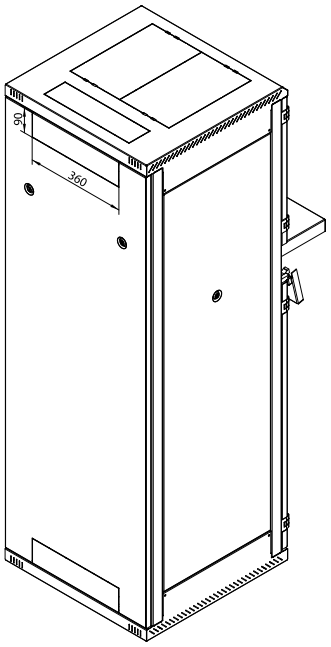

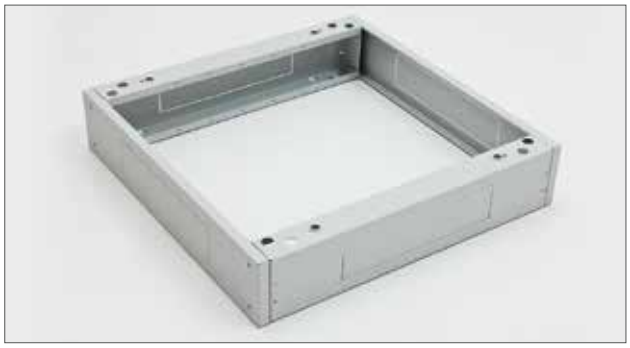

Typ	Rozměr (mm)	Max. doporučené zatížení (kg)
RAx-PO-X66-XD	600 x 600	1900
RAx-PO-X68-XD	600 x 800	1900
RAx-PO-X69-XD	600 x 900	1900
RAx-PO-X61-XD	600 x 1000	1900
RAx-PO-X60-XD	600 x 1100	1900
RAx-PO-X62-XD	600 x 1200	1900
RAx-PO-X86-XD	800 x 600	1900
RAx-PO-X88-XD	800 x 800	1900
RAx-PO-X89-XD	800 x 900	1900
RAx-PO-X81-XD	800 x 1000	1900
RAx-PO-X80-XD	800 x 1100	1900
RAx-PO-X82-XD	800 x 1200	1900

RAB-PO-Xxx-XD, RAC-PO-Xxx-XD

Podstavce jsou plně univerzální, tj. použitelné pro všechny typy stojanových rozvaděčů s výjimkou RSX. Konstrukci tvoří dva podélné boční díly, které odpovídají hloubce rozvaděče, a dva kryty (přední a zadní) s odpovídající šířkou. Podstavce řady XD maji nosnost 1900 kg.

Příbal

- 2x podélný boční díl s prostupem pro kabely (s vylamovacími záslepkami)
- 2x kryt s kabelovými prostupy (s vylamovacími záslepkami)
- 1x kryt s filtrem
- 1x protiprachový kartáč
- 4x šroub M10 x 30
- 4x podložka 10,5
- 8x šroub M5 x 30

Podstavce jsou dodávány v rozmontovaném stavu. Druhý filtr je možno doobjednat a nahradit jím standardně dodávaný kryt s kabelovými prostupy. Podstavec vždy přesně kopíruje půdorysný profil rozvaděče bez ohledu na to, zda je nebo není nainstalován filtr. Podstavce jsou standardně dodávány v šířkách 600 a 800 mm a v hloubkách od 600 do 1200 mm. Výška všech podstavců je 120 mm.

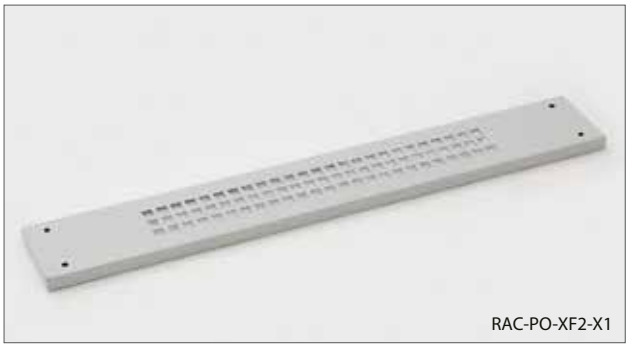

RAC-PO-XF2-X1

Typ	Rozměr – š x v (mm)
RAx-PO-XF1-X1	600 x 120
RAx-PO-XF2-X1	800 x 120

RAB-PO-XFx-X1, RAC-PO-XFx-X1

Filtr pro podstavce.

Příbal

Šroub M5 x 30 ..... 4x

RAB-SS-X01-X1, RAC-SS-X01-X1

Stabilizátory pro stojanové rozvaděče.

Příbal

Šroub M5 x 12 ..... 4x

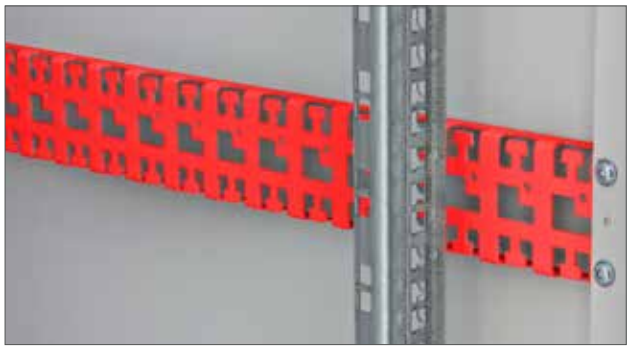

Typ	Hloubka (mm)
RAX-VP-X50-X1	600
RAX-VP-X51-X1	800
RAX-VP-X52-X1	900
RAX-VP-X53-X1	1000
RAX-VP-X54-X1	1100
RAX-VP-X55-X1	1200

RAB-VP-X5x-X1, RAC-VP-X5x-X1

Vyvazovací lišta pro skelet RMA, RZA, **RPA**.

Pro správné použití volitelného příslušenství jsou důležité následující pokyny:

- instalovat rozvaděč na rovné a dostatečně pevné podlaze
- umístit nejméně 65% zatížení do spodní poloviny výšky rozvaděče
- zajistit rovnoměrné zatížení mezi přední a zadní vertikální lišty
- při pojezdu se zatíženým rozvaděčem dodržet příslušné normy.

Výpočet nosnosti jednoho kolečka:

**celková hmotnost rozvaděče (tj. vlastní hmotnost + instalované příslušenství) / 3 = nosnost jednoho kolečka.*

Nosnosti pojezdových kol platí pro rychlost pojezdu do 4 km/h na rovném a hladkém povrchu při okolní teplotě v rozsahu 10–30 °C.

Všechny rozměry, nosnosti a tolerance odpovídají následujícím normám: EN 12527–12533, DIN 7845.

RAX-MS-X81-X1

Sada koleček pro přímou montáž.

Max. doporučená celková nosnost*:
- **200 kg** pro typ RMA, RZA, **RPA**, RPE šíře 600 mm,
Výška rozvaděče se zvýší o 108 mm.

Sada

Kolečko s brzdou 2x
Kolečko bez brzdy 2x
Šroub M5 x 20 Thorx 16x
Plochá podložka 5,3 ..... 16x

Hloubka rozvaděče (mm)	Šířka rozvaděče (mm)	
	600	800
600	RAX-RK-X66-X1	RAX-RK-X86-X1
800	RAX-RK-X68-X1	RAX-RK-X88-X1
900	RAX-RK-X69-X1	RAX-RK-X89-X1
1000	RAX-RK-X61-X1	RAX-RK-X81-X1
1100	RAX-RK-X60-X1	RAX-RK-X80-X1
1200	RAX-RK-X62-X1	RAX-RK-X82-X1

RAX-RK-Xxx-X1

Kolečka s vyztužujícím rámem.

Kolečka s vyztužujícím rámem pro rozvaděče typu RMA, RZA, **RPA**, RPE**.** Nutno objednat dle půdorysu rozvaděče.
Max. doporučená celková nosnost*:
- **450 kg** pro typ RMA, RZA, **RPA**, RPE.
Výška rozvaděče se zvýší o 111 mm.

Sada

Kolečko s brzdou 2x
Kolečko bez brzdy 2x
Šroub M5 x 12 Thorx 16x
Šroub M5 x 20 Thorx 16x
Plochá podložka 5,3 ..... 16x
U profil 4x

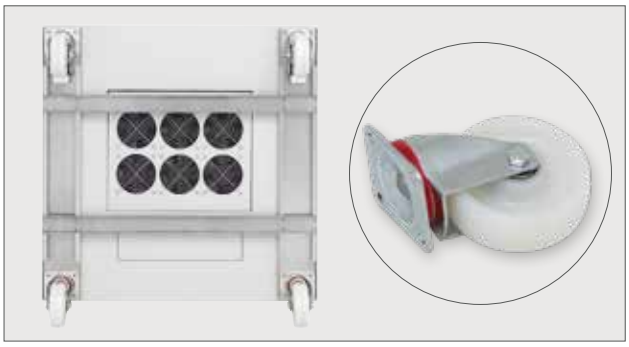

Hloubka rozvaděče (mm)	Šířka rozvaděče (mm)	
	600	800
600	RAX-RK-D66-X1	RAX-RK-D86-X1
800	RAX-RK-D68-X1	RAX-RK-D88-X1
900	RAX-RK-D69-X1	RAX-RK-D89-X1
1000	RAX-RK-D61-X1	RAX-RK-D81-X1
1100	RAX-RK-D60-X1	RAX-RK-D80-X1
1200	RAX-RK-D62-X1	RAX-RK-D82-X1

RAX-RK-Dxx-X1

Kolečka s vyztužujícím rámem.

Kolečka s vyztužujícím rámem pro rozvaděče typu **RPA**, RPE**.** Nutno objednat dle půdorysu rozvaděče.
Max. doporučená celková nosnost*:
- **500 kg** pro typ **RPA**, RPE,
Výška rozvaděče se zvýší o 158 mm.

Sada

Kolečko s brzdou 2x
Kolečko bez brzdy 2x
Šroub M5 x 12 Thorx 16x
Šroub M5 x 20 Thorx 16x
Plochá podložka 5,3 ..... 16x
U profil 4x

Stojanový rozvaděč RPA

Rozvaděč s krytím IP20 pro průmyslové aplikace - oddělené sekce, vhodný k instalaci počítačů, který má perforaci v základně a horním dílu včetně kabelových vstupů a přípravy pro ventilační jednotky.

DETAILY PRODUKTU

Vysoká pevnost konstrukce
RPA má robustní svařovanou konstrukci z materiálu síly 1 mm.. Vysoká kvalita zpracování a nejnovější technologie zajišťují skvělý vzhled rozvaděče.

Tři nezávisle uzamykatelné části
Rozvaděč RPA má tři nezávisle uzamykatelné části. Horní a spodní oddíl se zamyká pákovým zámkem Tritón, střední výsuvná část určená pro klávesnici a myš má jednobodový jazýčkový zámek. Všechny sekce mají ve standardním provedení stejný klíč.

Flexibilní otevírání dveří
Vlastní systém pantů umožňuje otevírání dveří pod úhlem 165°. Dveře lze snadno demontovat a přestavět na otevírání na opačnou stranu.

Kliky Tritón
Vyrábíme vlastní kliky pro stojanové rozvaděče. Výměnou plastového modulu (není příbalem) lze osadit i polocylindrickou zámkovou vložku (volitelné přísl.). Patent: PUV 2013-27443.

Nastavitelné vertikální lišty
19" vertikální lišty mohou být plynule nastaveny v libovolné hloubce rozvaděče. To usnadňuje montáž zařízení i organizaci propojovacích kabelů.

Odnímatelné bočnice a zadní kryt
RPA je rozvaděč se svařovaným skeletem, s odnímatelnými bočnicemi a zadním krytem. Ke skeletu jsou uchyceny zámky, standardně s jednotným klíčem.

Vylamovací záslepky
Kabelové vstupy rozvaděče jsou zakryty vylamovacími záslepkami. Proti pronikání prachu je možné kabely v otvoru utěsnit záslepkou s kartáčem. K ochraně kabelů před poškozením slouží lemová hrana (obojí je součástí příbalu rozvaděče).

Otvor pro ventilační jednotku
Rozměrný otvor krytý vylamovací záslepkou umožňuje montáž a demontáž ventilační jednotky Tritón zvenku rozvaděče bez nutnosti použití šroubů.

Kolečka, nivelační nožičky, podstavec
Rozvaděč lze umístit na nivelační nožičky (součástí příbalu), případně s použitím volitelné výbavy na podstavec, kolečka, nebo vysokozátěžová kolečka s výztužným rámem.

Zadní strana rozvaděče
Na zadní stěně rozvaděče jsou dva kabelové vstupy kryté vylamovacími záslepkami. Jeden je u horního a druhý u spodního okraje krytu. Další kabelové vstupy jsou na stropě a v základně rozvaděče.

Perforace skeletu
Rozvaděče RPA mají perforovaný skelet pro zajištění přístupu chladícího vzduchu k instalovaným technologiím.
Chlazení je možno podpořit instalací ventilačních jednotek.

Pospojení
Všechny oddělitelné části jsou vzájemně pospojeny dle požadavků příslušné normy.

VOLITELNÉ PŘÍSLUŠENSTVÍ

RAx-VP-X5x-X1
Horizontální vyvazovací panel. Instalace do skeletu (stojiny) rozvaděče pouze ve spodní části.

POPIS, ÚČEL POUŽITÍ

- 19" stojanový rozvaděč s krytím IP20.
- Součástí rozvaděče jsou 4 nastavitelné vertikální lišty k instalaci zařízení.
- Konstrukce rozvaděče:
  – ocelový svařovaný skelet s odnímatelnými krycími panely,
  – dveře jednokřídlé ve variantách celoplechové nebo prosklené s bezpečnostním tvrzeným sklem 4 mm, které jsou na přední straně rozvaděče.

- Dovolené zatížení jednotlivých dveří je max. 20 kg.
- Minimální tloušťka povrchové úpravy je 65 µm.
- Rozvaděče jsou určené do průmyslového prostředí a vhodné k instalaci počítačů nebo řídících prvků technologických celků.
- Rám rozvaděče a všechny oddělitelné části (boční a zadní kryty, dveře…) jsou pospojeny pomocí propojovacích kabelů, které musí být důkladně připevněny a zasunuty do konektorů po celou dobu užívání rozvaděče.
- Na spodní části rozvaděče je umístěn hlavní zemnící šroub M8.
- Kabelové vstupy umístěné v horní a ve spodní části rozvaděče jsou zajištěny vylamovacími záslepkami.
- Maximální doporučené statické zatížení rozvaděče je 400 kg s použitím nivelačních nožiček nebo podstavce.

DOPLŇUJÍCÍ INFORMACE

Podmínky provozu

- Provozní prostředí:
  – vnitřní prostředí,
  – rozvaděč není určen pro venkovní instalace a pro instalace v prostředí, které může negativně ovlivnit funkčnost rozvaděče a instalovaného zařízení (například prostředí s nebezpečím výbuchu nebo vlhké a mokré prostředí).
- Nutné chránit před:
  – mechanickým poškozením,
  – nesprávnou manipulací,
  – jiným použitím, než ke kterému je rozvaděč určen.
- Nesprávná manipulace je zejména:
  – přetěžování (překročení maximální doporučené nosnosti),
  – instalace zařízení, která mohou negativně ovlivnit provoz a funkci rozvaděče nebo instalovaného vybavení,
  – zasahování do konstrukce a designu rozvaděče.
- Při použití sady koleček RAX-MS-X81-X1 pro přímou montáž na rozvaděč (výška rozvaděče se zvýší o 108 mm) je nutno dodržet maximální celkovou nosnost 200 kg včetně hmotnosti rozvaděče.
- Při použití sady koleček s vyztužujícím rámem RAX-RK-Xxx-X1 (kolečka RAX-MS-X81-X1 jsou součástí balení) je maximální celková nosnost 450 kg včetně hmotnosti rozvaděče**. Výška rozvaděče se zvýší o 111 mm.
- Pro zaručení stability je nutno instalovat nejméně 65% zatížení do spodní poloviny výšky rozvaděče.
- Při pojezdu se zatíženým rozvaděčem je nutné dodržet příslušné normy*.

Montáž rozvaděče

- Pro zajištění max. doporučené nosnosti a stability je nezbytné, aby bylo zatížení rovnoměrně rozloženo mezi přední a zadní vertikální lišty.
- Rozvaděč je nutno umístit na rovné podlaze a případné drobné nerovnosti vyrovnají nivelační nožičky.
- V případě, že kabely procházejí některým z kabelových vstupů, je možné ho utěsnit proti pronikání prachu pomocí kartáče a vybavit ochrannou lemovou hranou (obojí je součástí příbalu rozvaděče).

Ochrana prostředí

- Všechny části jsou vyrobeny z recyklovatelných materiálů a po vyřazení rozvaděče je nezbytné s nimi naložit podle platných předpisů.

Osvědčení a shoda

- Tento výrobek je certifikován TÜV SÜD Czech a plně odpovídá ČSN EN 62208 ed.2:2012(EN 62208:2011).

** Nosnosti pojezdových kol platí pro rychlost pojezdu do 4 km/h na rovném a hladkém povrchu při okolní teplotě v rozsahu 10–30 °C. Všechny rozměry, nosnosti a tolerance odpovídají následujícím normám: EN 12527–12533, DIN 7845.*

*** Celková hmotnost rozvaděče = vlastní hmotnost rozvaděče + instalované příslušenství + instalované technologie. Nosnost jednoho kolečka = Celková hmotnost rozvaděče / 3.*