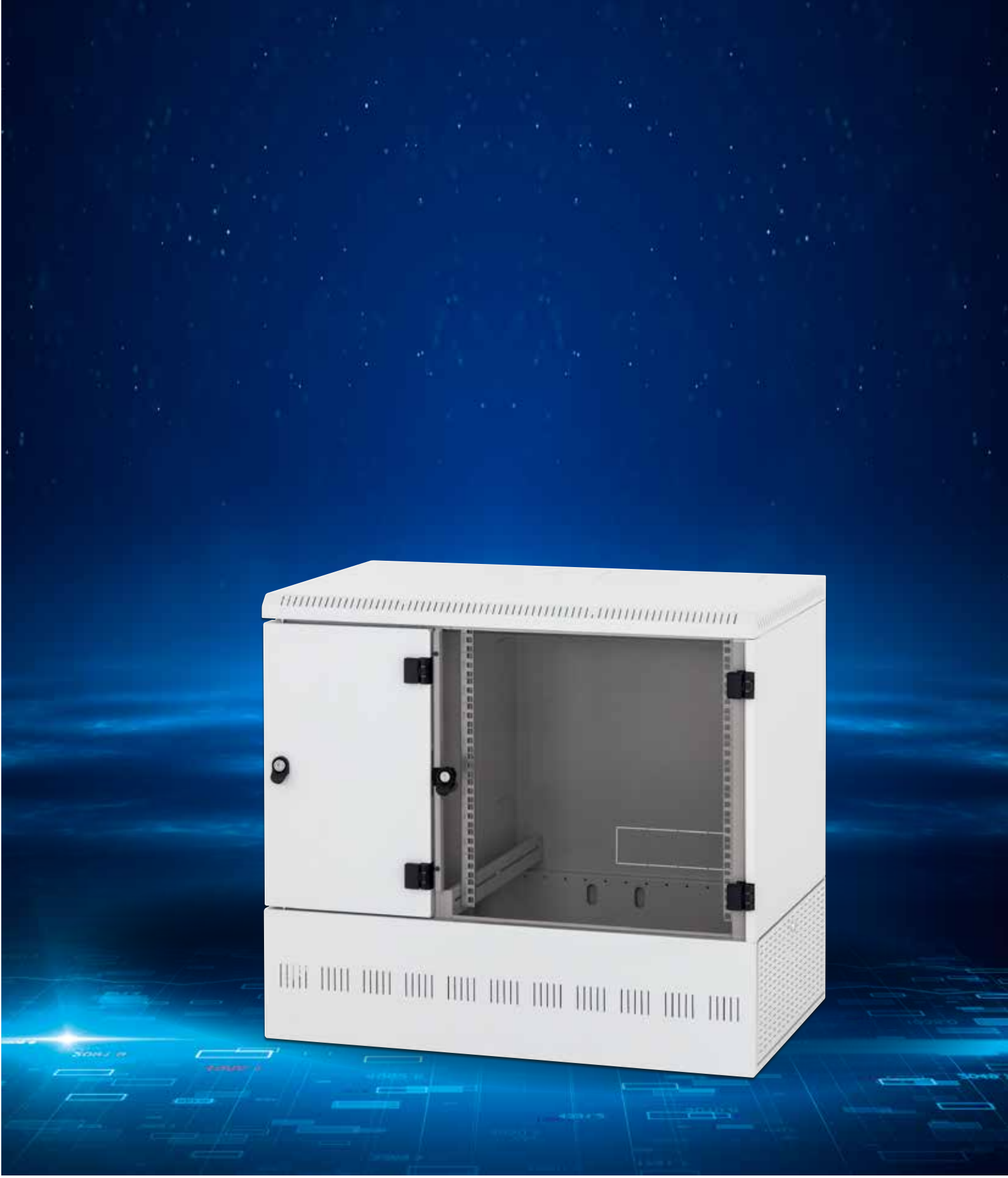

RFA

pro instalaci i velmi rozměrných zařízení
do nástěnného rozvaděče, IP20, nosnost 50 kg

Nastavitelné vertikální lišty
V každé sekci jsou nastavitelné 19“ lišty. To usnadňuje montáž zařízení i organizaci propojovacích kabelů.

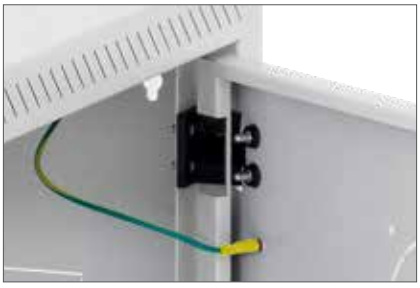

Flexibilní otevírání dveří
Vlastní systém pantů umožňuje otevírání dveří pod úhlem 165°.

Vysoká pevnost konstrukce
Rozvaděč má robustní svařovanou konstrukci. Vysoká kvalita zpracování a nejnovější technologie zajišťují skvělý vzhled rozvaděče.

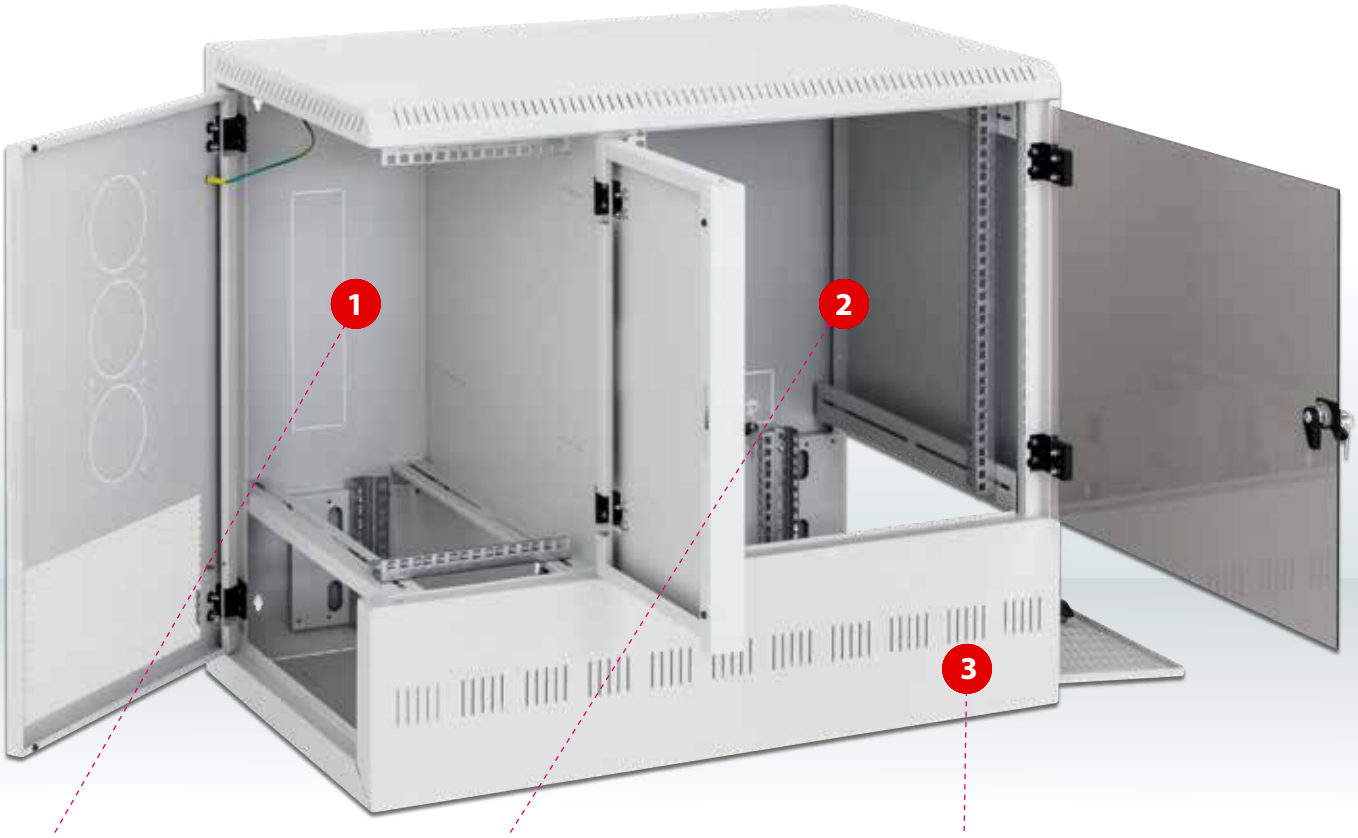

1. sekce
První sekce umožňuje instalovat 19“ zařízení o maximální výšce 6U a hloubce 450 mm. Zařízení je umístěno vertikálně a 19“ lišty jsou plynule nastavitelné v celé hloubce rozvaděče. Na zadní stěně je kabelový vstup stejně jako na horní a spodní stěně rozvaděče. Prostup kabelů mezi sekcemi umožňují prostupy na centrální přepážce. Všechny kabelové vstupy mají vylamovací záslepky.

2. sekce
V druhé sekci je k dispozici montážní šířka 19“, výška 12U a hloubka 450 mm, montážní lišty jsou plynule nastavitelné. V této sekci je obvykle soustředěna strukturovaná kabeláž a aktivní prvky firemní sítě. Zde dochází k distribuci jednotlivých služeb na pracovní místa. Doporučená kapacita je do 48 pracovních míst (každé obslouženo 2 porty dle norem).

3. sekce
Třetí sekce zabírá celou plochu spodní stěny rozvaděče. K dispozici je zde prostor pro zařízení o maximální hloubce 800mm, šířce 19“ a výšce podle modelu rozvaděče od 2 do 7 unitů. Přístup do této sekce je dvířky na pravé stěně rozvaděče. Vedle rozvaděče je nutno zachovat dostatečný prostor pro výsuv zařízení.

RFA

Typ	A (mm)	Maximální výška serveru	Hmotnost brutto (kg)	Hmotnost netto (kg)	Maximální doporučené zatížení (kg)
RFA-12-A95-CAX-A12	700	2U	39,0	38,4	50
RFA-12-A95-CAX-A13	745	3U	41,5	41,0	50
RFA-12-A95-CAX-A14	790	4U	43,5	43,0	50
RFA-12-A95-CAX-A15	835	5U	45,5	45,0	50
RFA-12-A95-CAX-A16	880	6U	47,5	47,0	50
RFA-12-A95-CAX-A17	925	7U	50,0	49,5	50

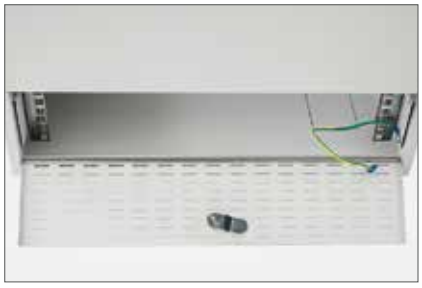

Spodní sekce pro servery

19“ sekce ve spodní části rozvaděče je určena pro instalaci serverů a dalších zařízení na výsuvných ližinách. Může mít kapacitu od 2 do 7 unitů. Každá sekce rozvaděče je uzavřena zámkem, na vyžádání s unikátním klíčem.

Montáž serverů

Rack-mount servery nebo podobná zařízení o hloubce až 800 mm se do rozvaděče montují pomocí speciálních výsuvných ližin, které jsou specifické pro každé zařízení a nejsou součástí rozvaděče.

Chlazení instalovaných zařízení

Chlazení provětráváním díky perforaci skeletu a bočních dvířek je možno podpořit instalací ventilátorů pro nástěnné rozvaděče (RAX-CH-X07-X9 viz. sekce Standardní ventilační jednotky)

Původní verze s vertikálně uloženým serverem 2U je k dispozici na vyžádání.

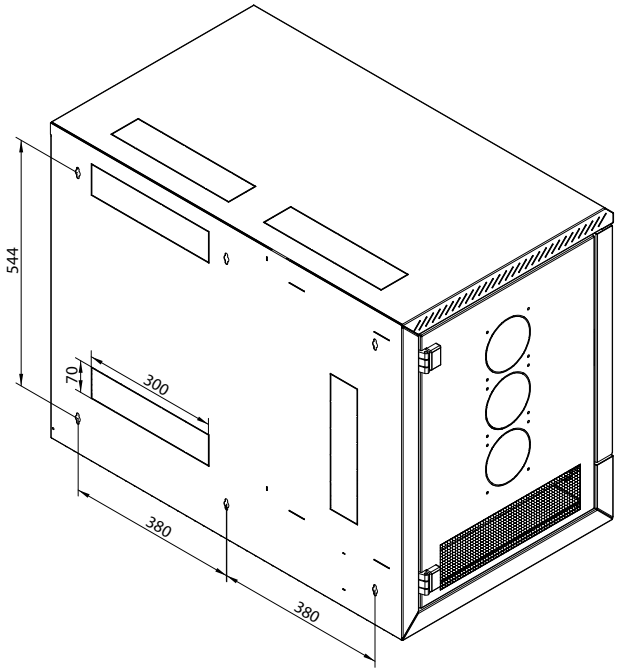

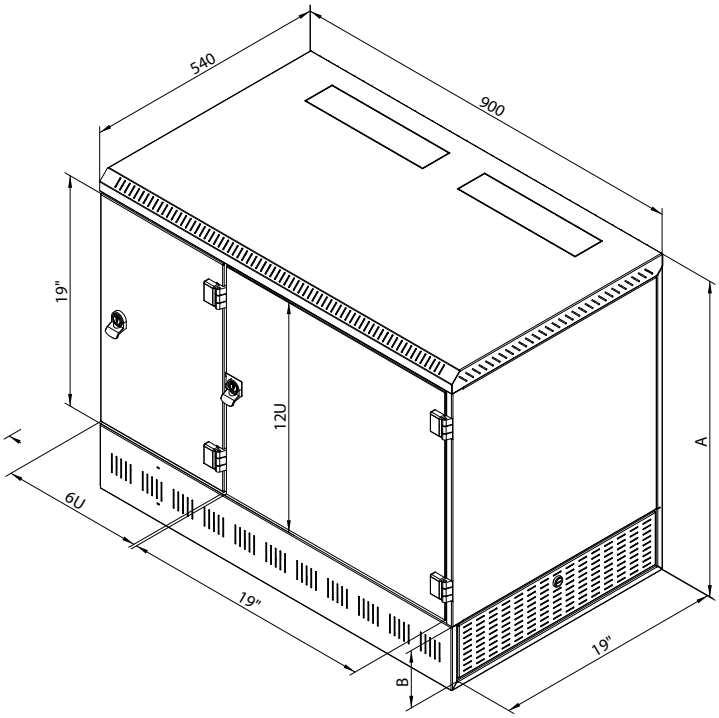

Nástěnný rozvaděč RFA - 3 samostatné sekce

Svařovaný nástěnný rozvaděč s třemi sekcemi, krytím IP20 a nosností 50 kg.

DETAILY PRODUKTU

Vysoká pevnost konstrukce
Rozvaděč má robustní svařovanou konstrukci. Vysoká kvalita zpracování a nejnovější technologie zajišťují skvělý vzhled rozvaděče.

1. sekce
První sekce umožňuje instalovat 19" zařízení o maximální výšce 6U a hloubce 450 mm. Zařízení je umístěno vertikálně a 19" lišty jsou plynule nastavitelné v celé hloubce rozvaděče. Na zadní stěně je kabelový vstup stejně jako na horní a spodní stěně rozvaděče. Prostup kabelů mezi sekcemi umožňují prostupy na centrální přepážce. Všechny kabelové vstupy mají vylamovací záslepky.

2. sekce
V druhé sekci je k dispozici montážní šířka 19", výška 12U a hloubka 450 mm, montážní lišty jsou plynule nastavitelné. V této sekci je obvykle soustředěna strukturovaná kabeláž a aktivní prvky firemní sítě. Zde dochází k distribuci jednotlivých služeb na pracovní místa. Doporučená kapacita je do 48 pracovních míst (každé obslouženo 2 porty dle norem).

3. sekce
Třetí sekce zabírá celou plochu spodní stěny rozvaděče. K dispozici je zde prostor pro zařízení o maximální hloubce 800mm, šířce 19" a výšce podle modelu rozvaděče od 2 do 7 unitů. Přístup do této sekce je dvířky na pravé stěně rozvaděče. Vedle rozvaděče je nutno zachovat dostatečný prostor pro výsuv zařízení.

Flexibilní otevírání dveří
Vlastní systém pantů umožňuje otvírání dveří pod úhlem 165°. Dveře lze snadno demontovat.

Zámky
Umožňují snadný a rychlý přístup do rozvaděče. Ve standardním provedení mají zámky dveří všech sekcí stejný klíč.

Nastavitelné vertikální lišty
U dvou sekcí jsou 19" vertikální lišty plynule nastavitelné v libovolné hloubce rozvaděče. U třetí sekce mohou být 19" vertikální lišty skokově nastaveny v předem definovaných pozicích. To usnadňuje montáž zařízení i organizaci propojovacích kabelů.

Vylamovací záslepky
V horní, spodní a zadní části rozvaděče jsou připraveny kabelové vstupy kryté vylamovacími záslepkami. Proti pronikání prachu je možné kabely v otvoru utěsnit kartáčem. K ochraně kabelů před poškozením slouží lemová hrana (obojí je součástí příbalu rozvaděče).

Spodní sekce pro servery
19" sekce ve spodní části rozvaděče je určena pro instalaci serverů a dalších zařízení na výsuvných ližinách. Může mít kapacitu od 2 do 7 unitů. Každá sekce rozvaděče je uzavřena zámkem, na vyžádání s unikátním klíčem.

Montáž serverů
Rack-mount servery nebo podobná zařízení o hloubce až 800 mm se do rozvaděče montují pomocí speciálních výsuvných ližin, které jsou specifi cké pro každé zařízení a nejsou součástí rozvaděče.

Chlazení instalovaných zařízení
Chlazení provětráváním díky perforaci skeletu a bočních dvířek je možno podpořit instalací ventilátorů pro nástěnné rozvaděče (RAX-CH-X07). Při použití ventilační jednotky/ventilátorů, je nutné počítat se zmenšeným počtem pozic pro instalaci 19" zařízení o 1 unit v 1. sekci. Původní verze s vertikálně uloženým serverem 2U je stále k dispozici na vyžádání.

POPIS, ÚČEL POUŽITÍ:

- 19" nástěnný rozvaděč s krytím IP20.
- Tři samostatné 19" sekce.
- Rozvaděč se věší přímo na zeď.
- Součástí rozvaděče je 1 pár posuvně nastavitelných vertikálních lišt pro každou z vrchních sekcí a 2 páry skokově nastavitelných lišt pro spodní sekci.
- Konstrukce rozvaděče:
  - svařovaný skelet,
  - dveře – kombinace pro různé sekce: bezpečnostní tvrzené sklo, tloušťka 4 mm (mohou být i celoplechové nebo perforované).
- Dovolené zatížení jednotlivých dveří je max. 10 kg.
- Minimální tloušťka povrchové úpravy je 65 µm.
- Rozvaděče jsou určeny k instalaci datových a telekomunikačních zařízení a jejích distribučních systémů.
- Rám rozvaděče a všechny oddělitelné části (boční a zadní kryty, dveře…) jsou pospojeny pomocí propojovacích kabelů, které musí být důkladně připevněny a zasunuty do konektorů po celou dobu užívání rozvaděče.
- Na spodní části rozvaděče je umístěn hlavní zemnící šroub M8.

- Kabelové vstupy kryté vylamovacími záslepkami jsou umístěny v horní a ve spodní části zadní stěny rozvaděče, další jsou na horní a spodní stěně rozvaděče a na centrální přepážce mezi sekcemi.
- Otvory pro montáž ventilátorů kryté vylamovacími záslepkami jsou umístěné v bočních dveřích první sekce.

DOPLŇUJÍCÍ INFORMACE

Podmínky provozu

- Provozní prostředí:
  - vnitřní prostředí,
  - rozvaděč není určen pro venkovní instalace a pro instalace v prostředí, které může negativně ovlivnit funkčnost rozvaděče a instalovaného zařízení (například prostředí s nebezpečím výbuchu nebo vlhké a mokré prostředí).
- Nutné chránit před:
  - mechanickým poškozením,
  - nesprávnou manipulací,
  - jiným použitím, než ke kterému je rozvaděč určen.
- Nesprávná manipulace je zejména:
  - přetěžování (překročení maximální doporučené nosnosti),
  - instalace zařízení, která mohou negativně ovlivnit provoz a funkci rozvaděče nebo instalovaného vybavení,
  - zasahování do konstrukce a designu rozvaděče.

Montáž rozvaděče

Tento typ rozvaděče se na stěnu věší přímo pomocí šroubů, hmoždinek a podložek (jsou v příbalu). Rozteč děr pro zavěšení je na schématu rozvaděče označena kótami „R".
Pro zajištění maximální doporučené nosnosti je nezbytné, aby byl rozvaděč upevněn na zdi odpovídající nosnosti (cihlová, betonová nebo obdobná) a aby instalované zatížení bylo v rozvaděči rovnoměrně rozloženo. V případě, že kabely jsou vedeny jedním z kabelových vstupů, je možné ho utěsnit proti pronikání prachu pomocí kartáče a vybavit lemovou hranou (obojí je součástí příbalu rozvaděče).

Ochrana prostředí

Všechny části jsou vyrobeny z recyklovatelných materiálů a po vyřazení rozvaděče je nezbytné s nimi naložit podle platných předpisů.