RAX-DR-X17-X1

MONTÁŽNÍ NÁVOD MONTAGEANLEITUNG ASSEMBLY INSTRUCTIONS

Držák PDU 2U / PDU-Halterung 2HE/ Holder of PDU 2U

RMA, RZA, RTA, RYA, RDA, RDE, RSX, RSX-F

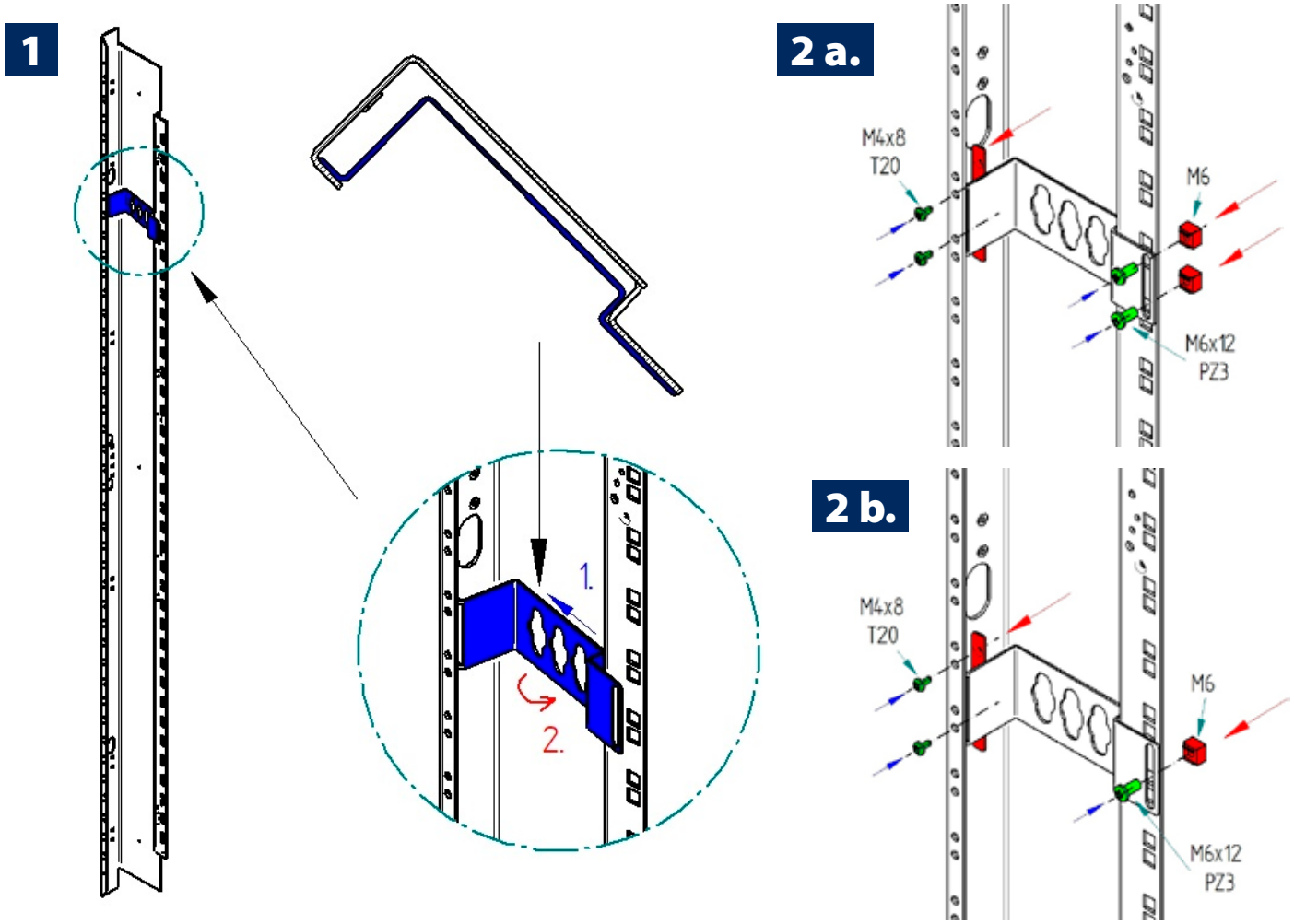

Tritón Pardubice, spol. s r. o.
Starý Mateřov 130, 530 02 Pardubice, Česká republika
Tel.: +420 467 401 111
E-mail: sale@triton.cz
www.triton.cz

Triton Chemnitz GmbH
Teichstraße 11, 09366 Niederdorf, Německo
Tel.: +49 (0) 37296 5498-0
E-mail: info@triton-racks.de
www.triton-racks.de